CC BY NC SA

Avant de commencer

La présente version est le résultat des évolutions par l'usage, d'expérimentations paysannes quotidiennes, des ajustements pratiques issus des retours des participants aux nombreuses formations et journées de terrain collectives.

L'autoconstruction de votre outil à l'aide de ce tutoriel n'est que le début de votre aventure. Si cette machine est pertinente en l'état pour de nombreux contextes, vous allez devoir l'adapter, la régler, la modifier pour l'ajuster à votre projet agronomique, vos itinéraires techniques, vos conditions pédo-climatiques.
Vous allez donc faire vivre cette machine.

Félicitations, vous êtes en passe de devenir constructeur d'outils et machines agricoles homologué CE! Renseignez-vous sur vos responsabilités légales sur notre site: des outils paysans\techniques et réglementations. (https://www.latelierpaysan.org/Techniques-et-reglementations)

Merci de nous faire parvenir vos retours, vos découvertes, vos réussites.
Vos expériences individuelles, vos tâtonnements de terrain viendront enrichir le pot commun paysan, sous même licence libre que les présents plans.

https://www.latelierpaysan.org/ https://forum.communspaysans.org/

Outil	Souleveuse à treuil			
Date	08/10/2026	Version	V1.6	page n° **2** / 29
Feuille	Présentation générale			

L'atelier paysan

CC BY NC SA

EN POSITION DE TRAVAIL :

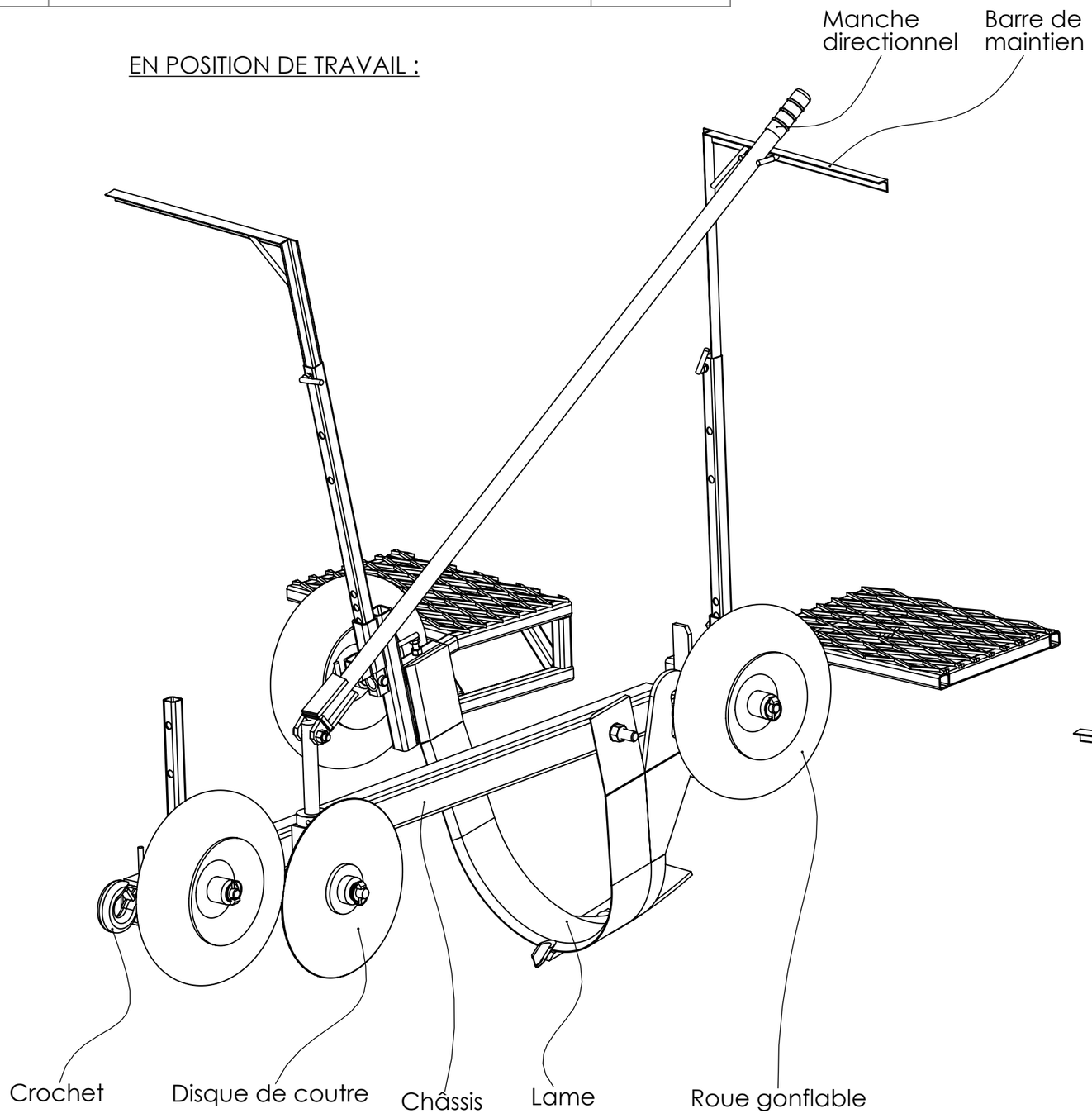

Nom de la feuille	N° Page
Présentation générale	2
Encombrement	3
Eclaté pièces	4
Plan fourniture	5
Plan visserie	6
A	7
A-Détails	8
A-Assemblage 1	9
A-Assemblage 2	10
B	11
C-D	12
E-Détails	13
E-Assemblage	14
F	15
F-Assemblage	16
G	17
H	18
J	19
J-Détails	20
J-Assemblage	21
POI-LOQ	22
Réglage hauteur disque	23
Fournitures globales	24
Pièce sous-traitée J1	25
Pièce sous-traitée J2	26
Pièce sous-traitée pour kit A1	27
Pièce sous-traitée pour kit B1	28
Pièce sous-traitée pour kit E1	29

EN POSITION DE TRANSPORT :

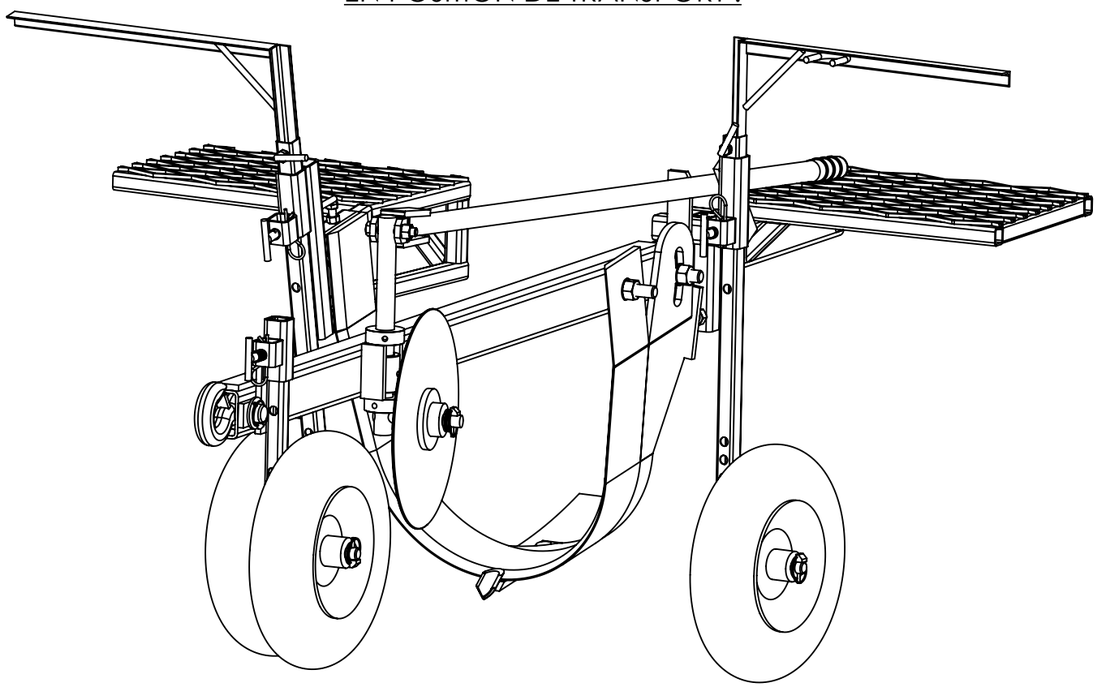

CC BY NC SA

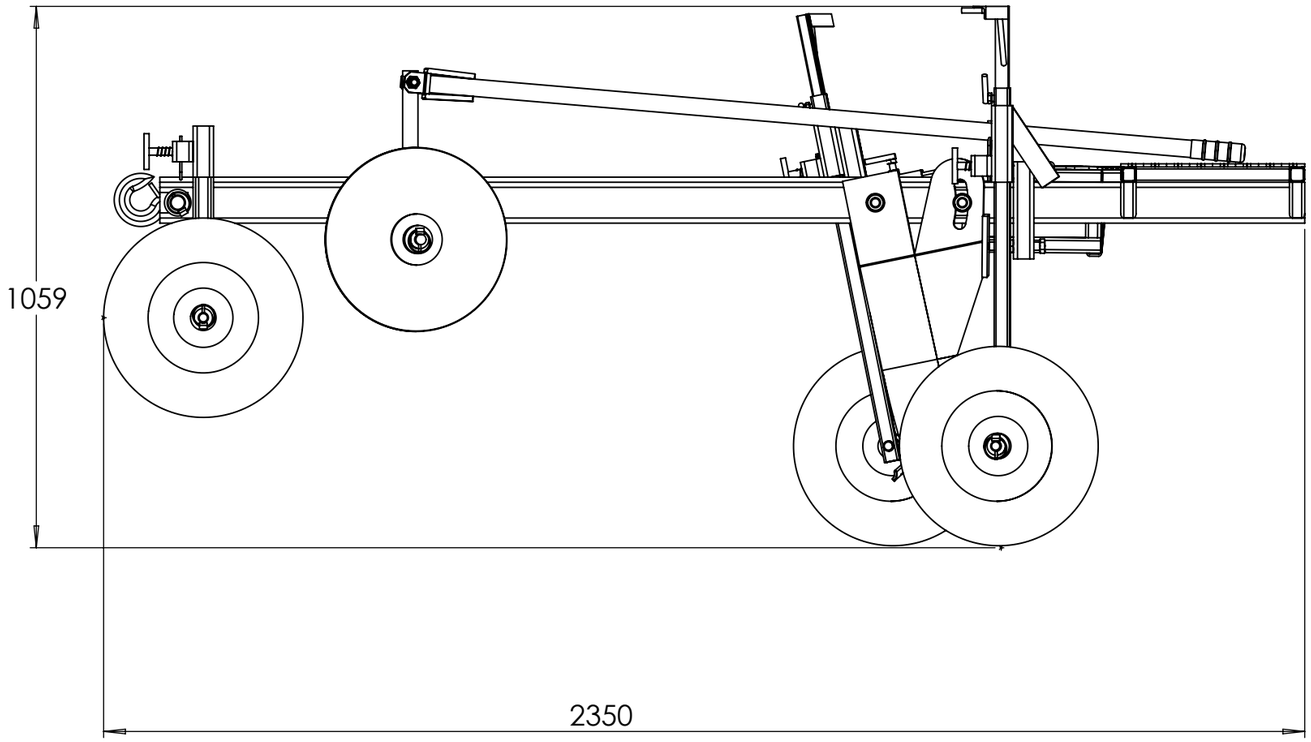

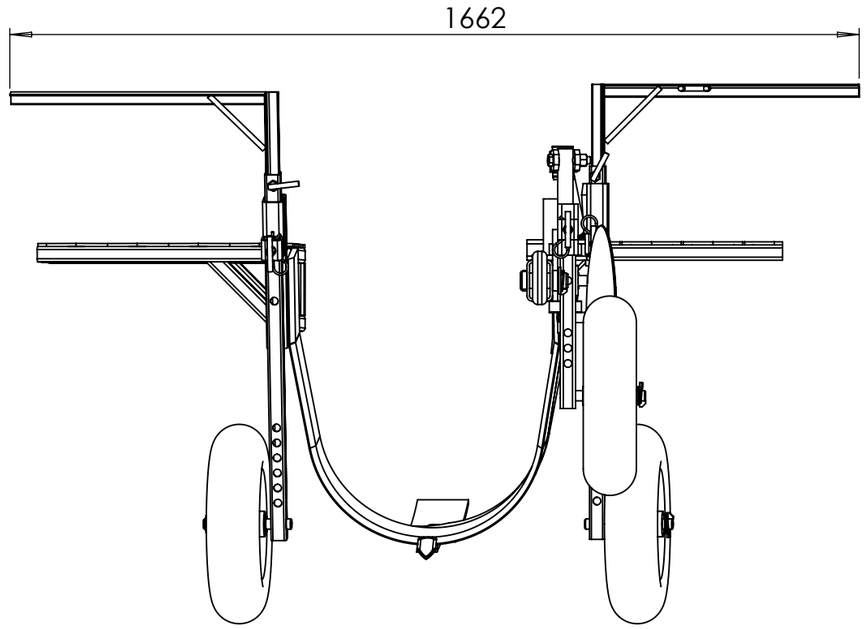

Poids de l'outil : 119 kg

Outil	Souleveuse à treuil			
Date	08/10/2026	Version	V1.6	page n° **4** / 29
Feuille	Eclaté pièces			

BY NC SA

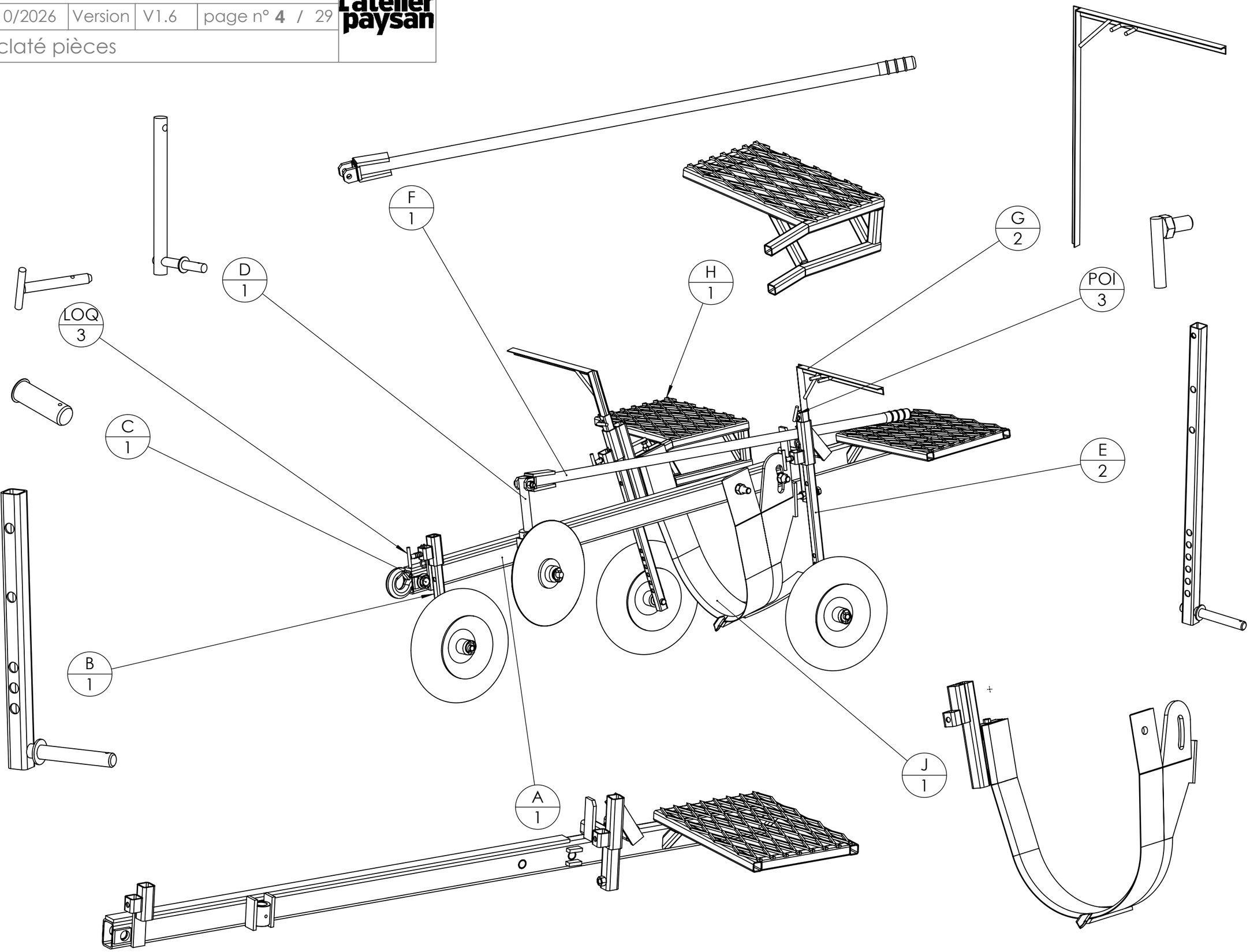

Outil	Souleveuse à treuil			
Date	08/10/2026	Version	V1.6	page n° **5** / 29
Feuille	Plan fourniture			

BY NC SA

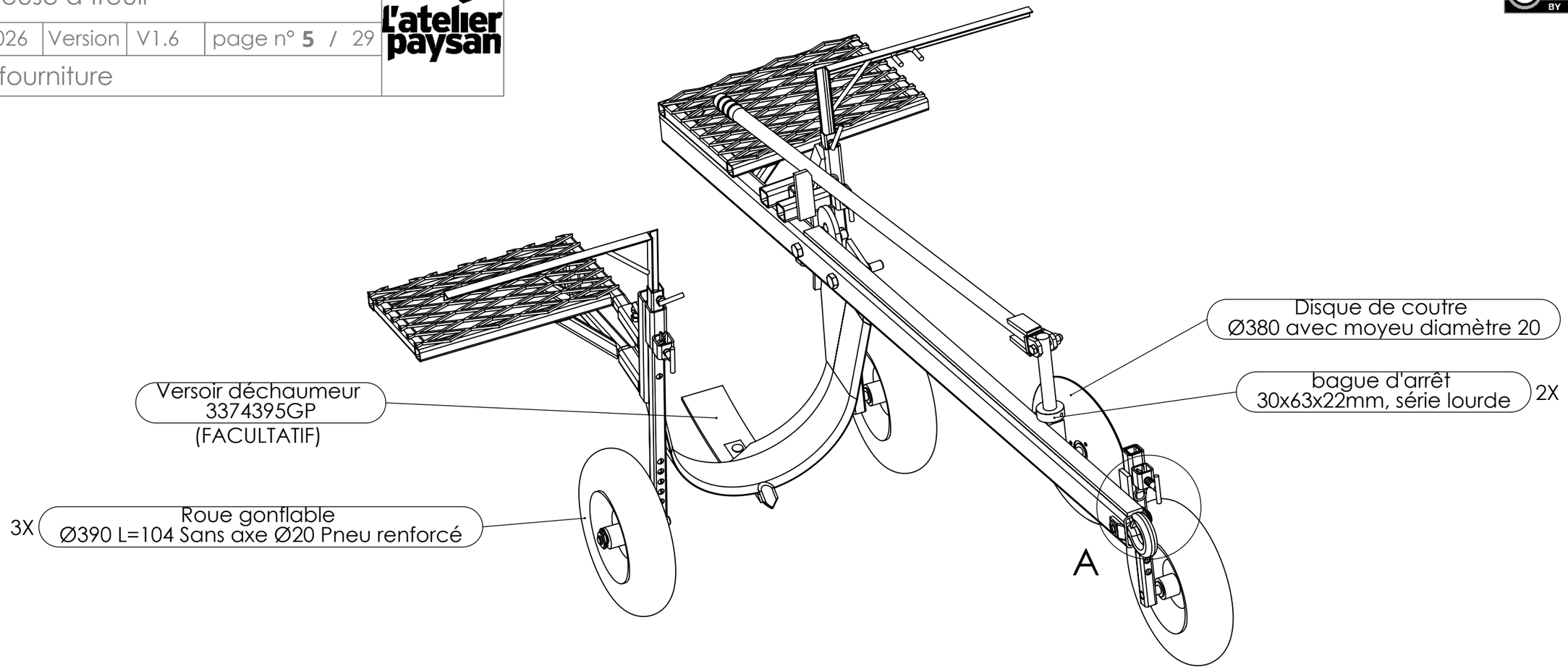

DÉTAIL A

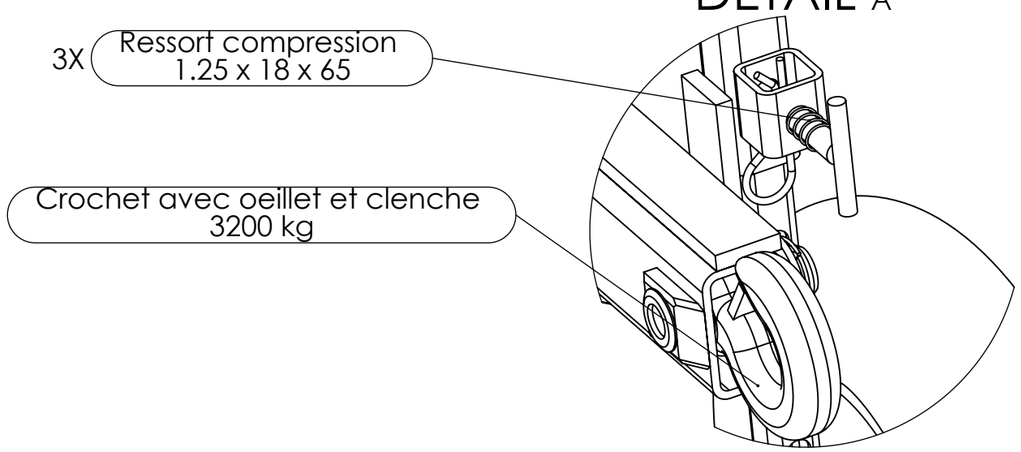

Loquet sur ressort en fonctionnement :

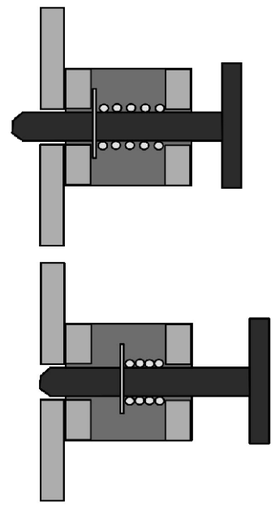

Eventuellement raccourcir le ressort à la meuleuse si le loquet dépasse encore en position "tiré"

Outil	Souleveuse à treuil			
Date	08/10/2026	Version	V1.6	page n° **6** / 29
Feuille	Plan visserie			

BY NC SA

DÉTAIL B

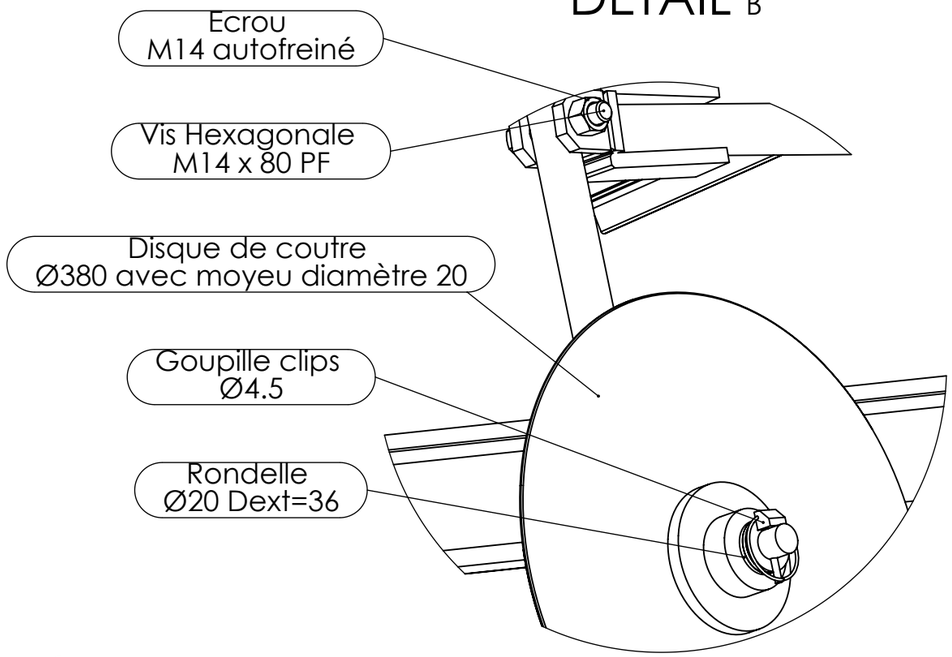

DÉTAIL C

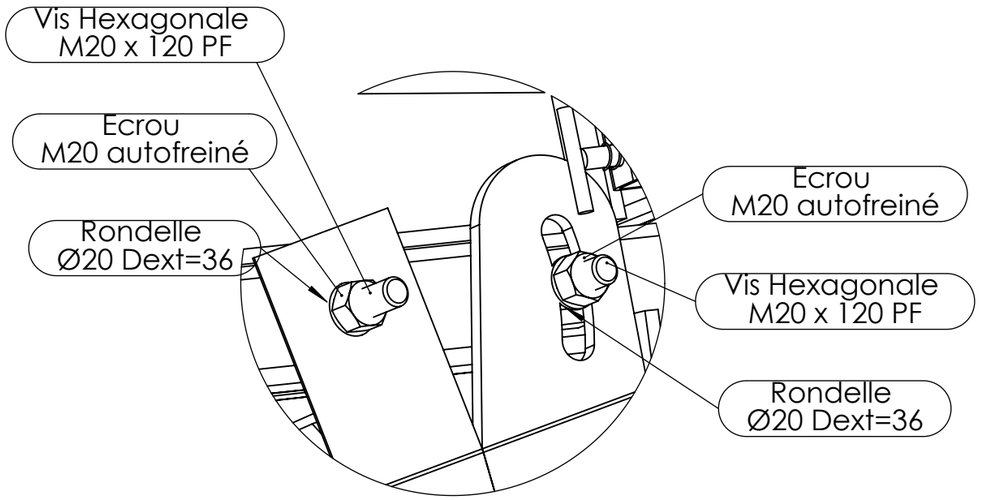

DÉTAIL A

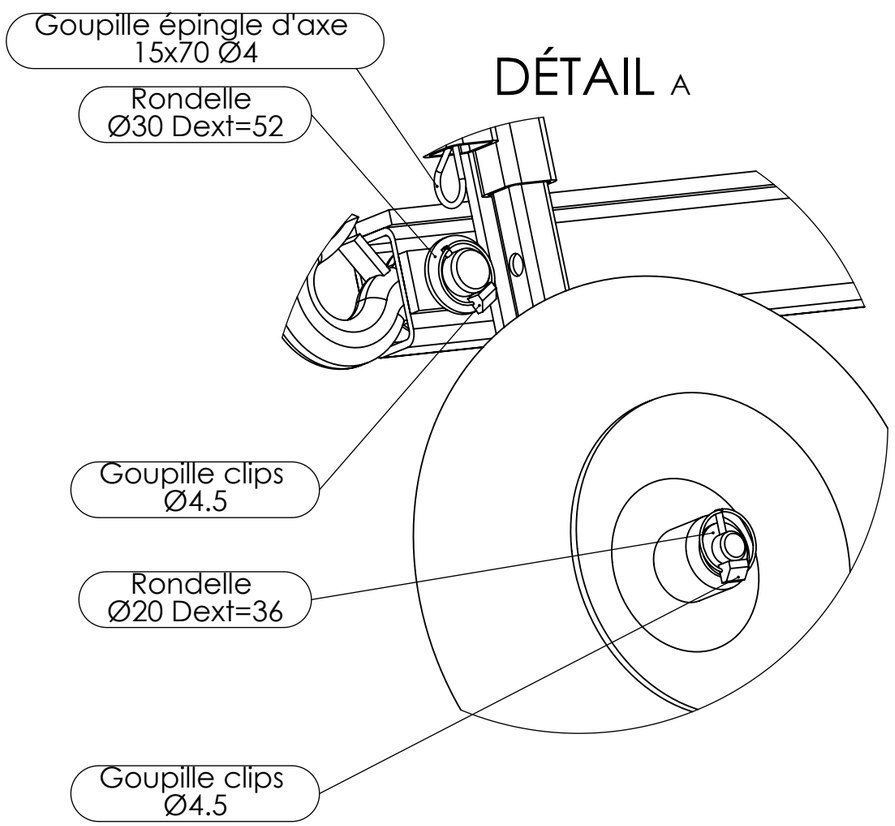

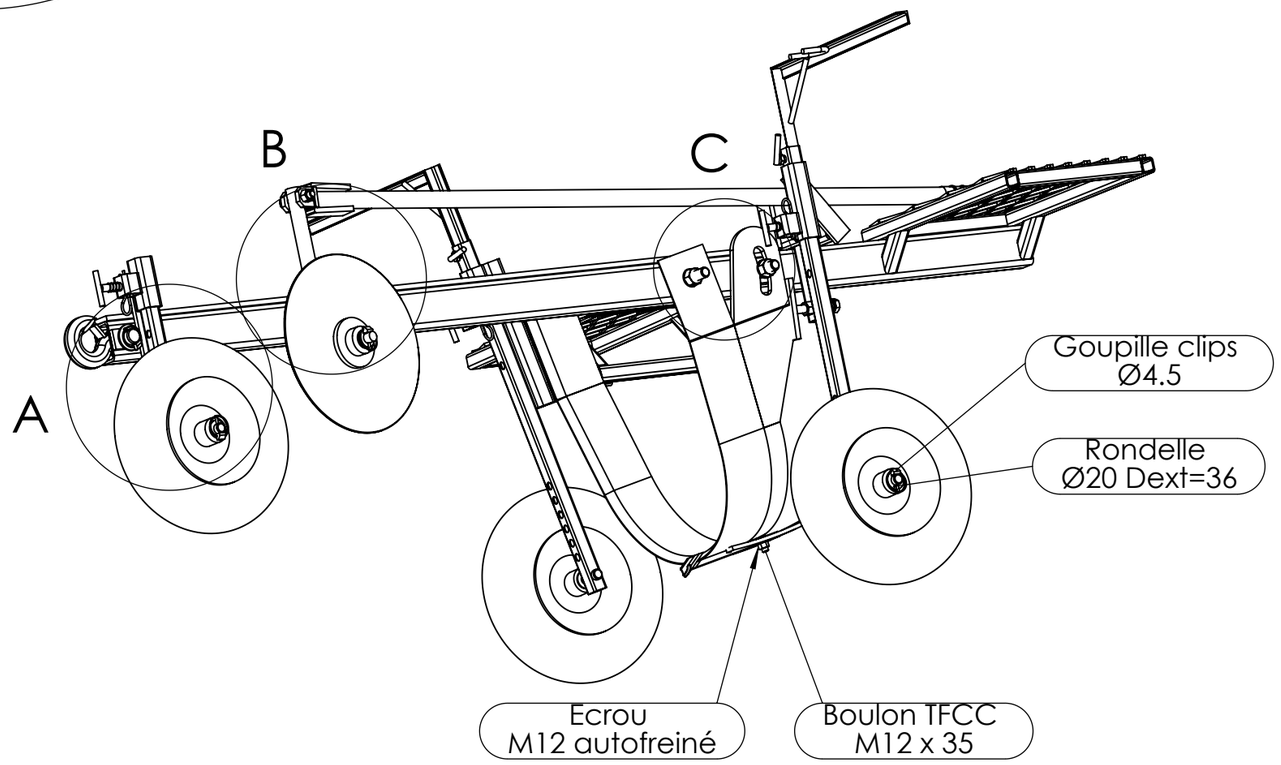

Outil	Souleveuse à treuil			
Date	08/10/2026	Version	V1.6	page n° **7** / 29
Feuille	A			

BY NC SA

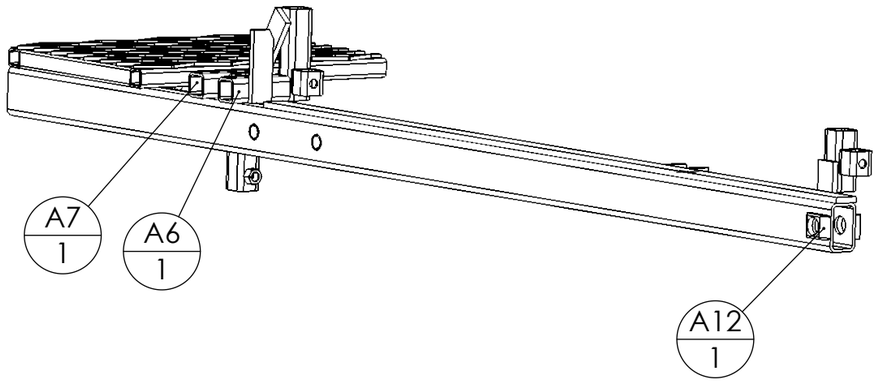

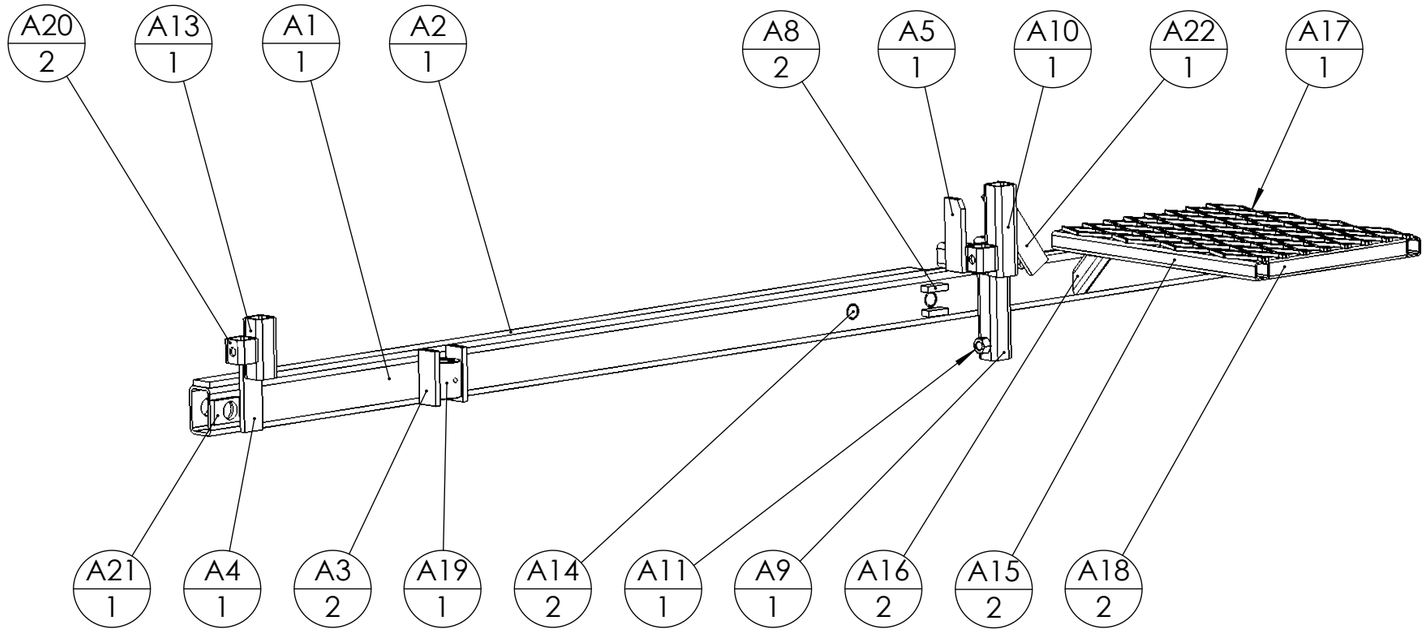

repère	Désignation	ANGLE1	ANGLE2	p	Longueur	Qté
A1	tube rectangulaire 80 x 50 x 5	0°	0°	4x Ø26 ; 2x Ø30 ;	2240	1
A2	Fer plat 40 x 10	0°	0°		1560	1
A3	Fer plat 40 x 10	0°	0°		90	2
A4	Fer plat 40 x 10	0°	0°		140	1
A5	Fer plat 40 x 10	0°	0°		120	1
A6	tube carré 40 x 4	0°	5°		120	1
A7	tube carré 40 x 4	5°	0°		117	1
A8	Fer plat 40 x 10	5°	0°		21	2
A9	tube carré 40 x 4	0°	0°	2x Ø17 ;	190	1
A10	tube carré 40 x 4	0°	0°	1x Ø15 ;	150	1
A11	Ecrou M16 brut					1
A12	Fer plat 40 x 10	0°	-	1x Ø30 ;	55	1
A13	tube carré 40 x 4	0°	0°	1x Ø15 ;	100	1
A14	tube rond 25 x 2	0°	0°		50	2
A15	tube carré 30 x 3	0°	0°		500	2
A16	tube carré 30 x 3	45°	45°		98.995	2
A17	Plaque métal déployé 2000x1500 - 62 x 30 - 6 x 3					1
A18	Tube carré 30 x 2	0°	0°		300	2
A19	Douille à souder d30.4 D50 L60			1x Ø30,4 ; 1x Ø8 ;		1
A20	tube carré 40 x 4	0°	0°	2x Ø15 ;	40	2
A21	Fer plat 40 x 10	0°	0°	1x Ø30 ;	55	1
A22	Fer plat 40 x 10	0°	0°		167.037	1

Outil	Souleveuse à treuil			
Date	08/10/2026	Version	V1.6	page n° **8** / 29
Feuille	A-Détails			

CC BY NC SA

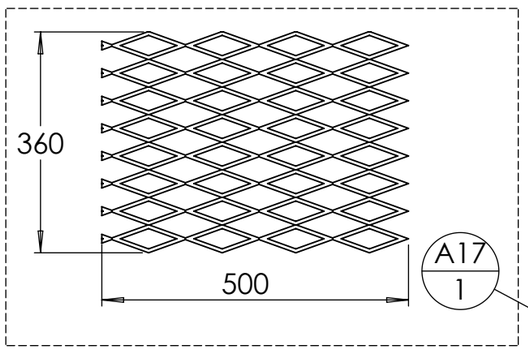

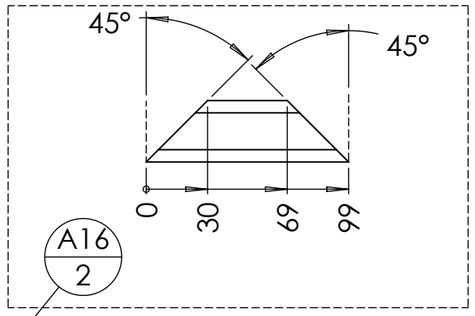

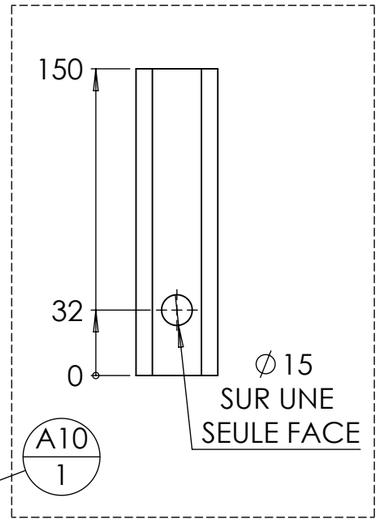

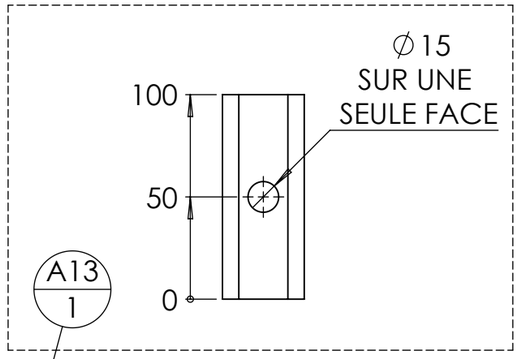

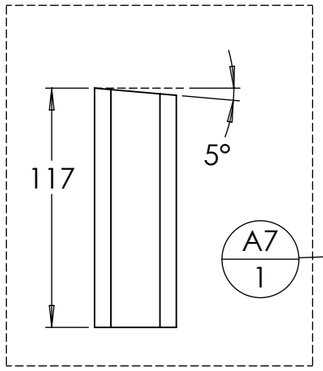

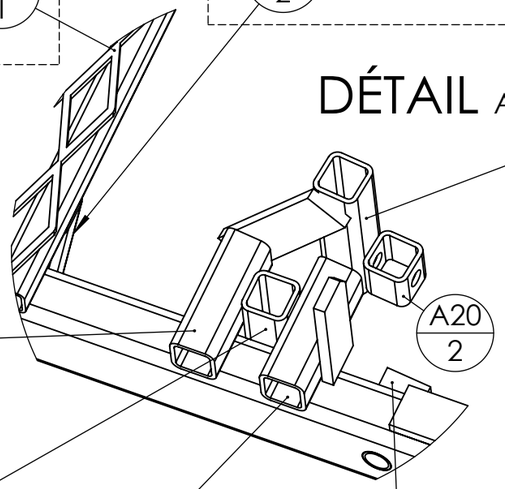

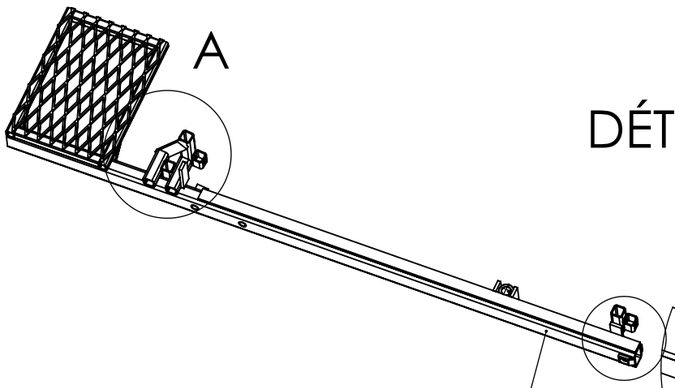

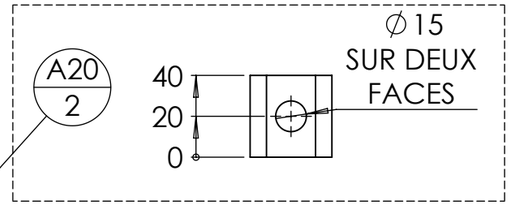

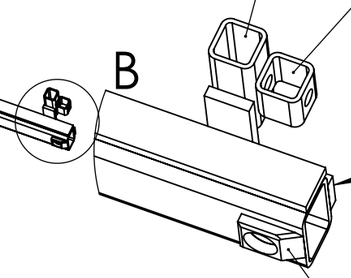

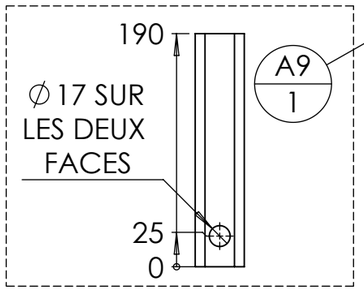

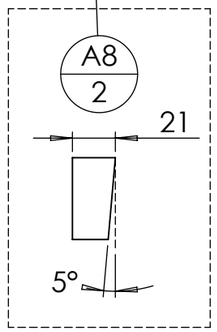

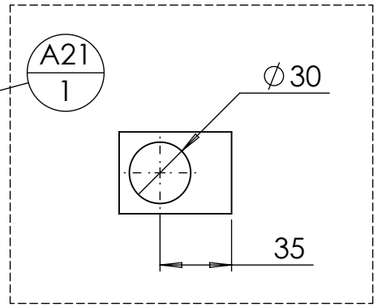

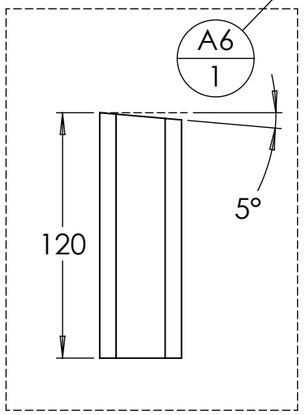

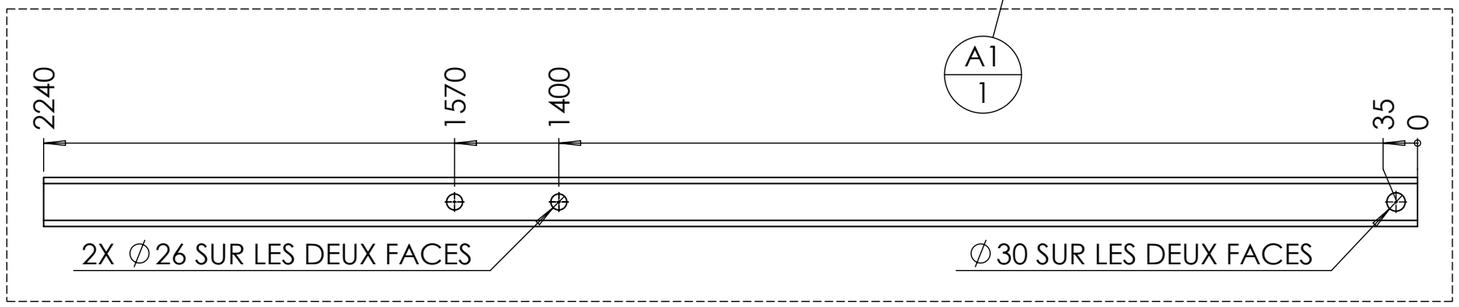

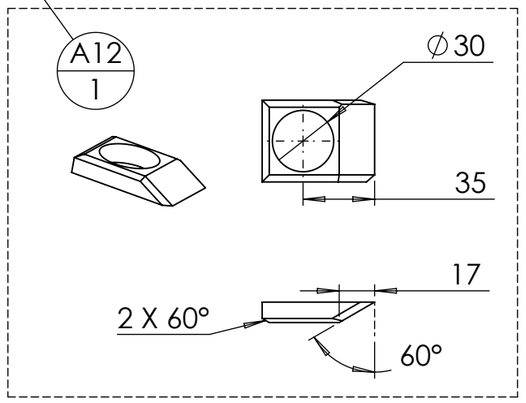

Outil	Souleveuse à treuil			
Date	08/10/2026	Version	V1.6	page n° **9** / 29
Feuille	A-Assemblage 1			

CC BY NC SA

DÉTAIL A

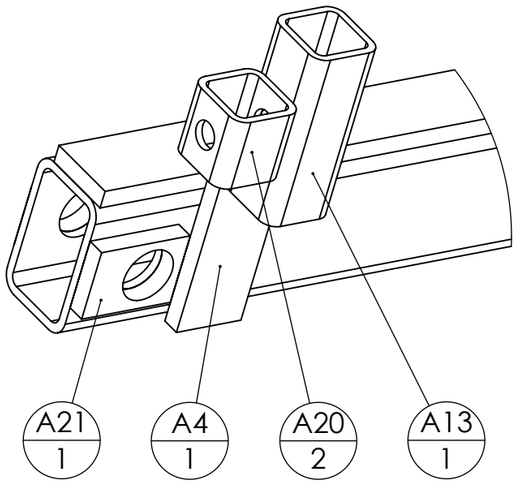

DÉTAIL B

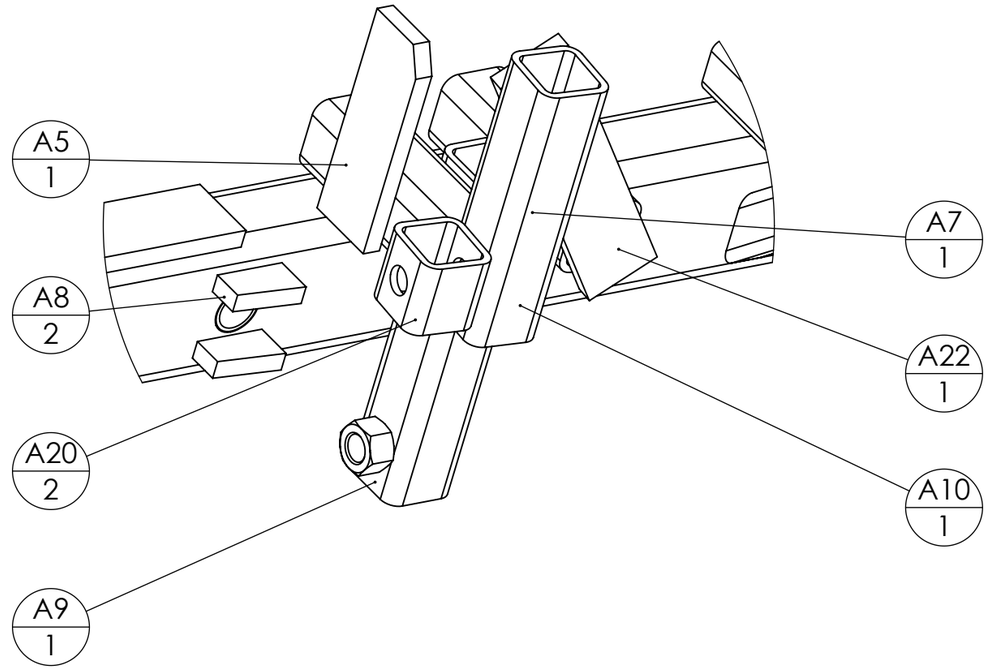

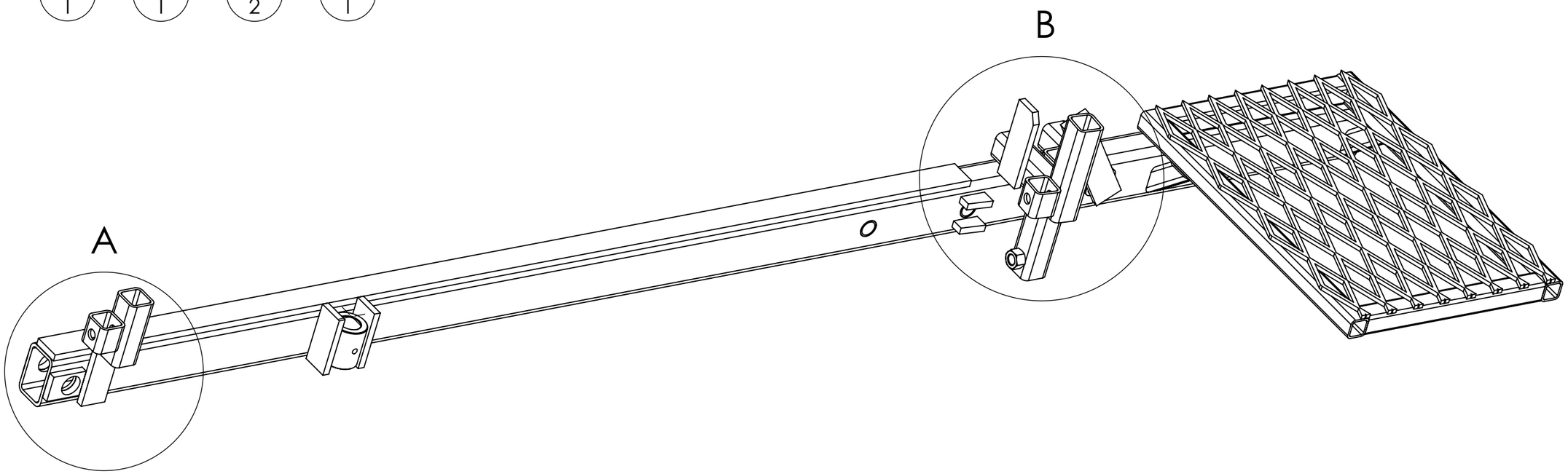

Outil	Souleveuse à treuil			
Date	08/10/2026	Version	V1.6	page n° **10**/ 29
Feuille	A-Assemblage 2			

CC BY NC SA

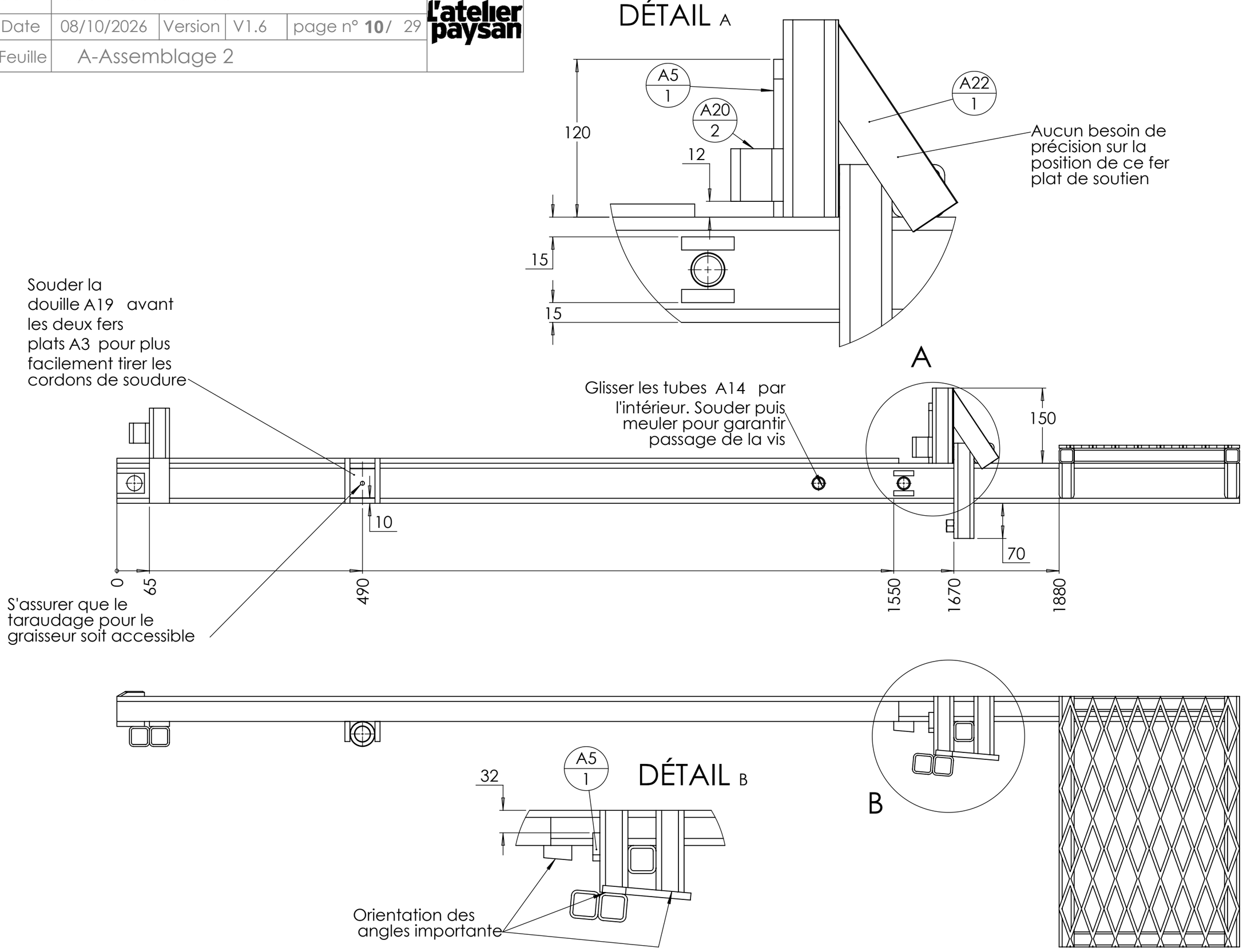

Outil	Souleveuse à treuil			
Date	08/10/2026	Version	V1.6	page n° **11**/ 29
Feuille	B			

CC BY NC SA

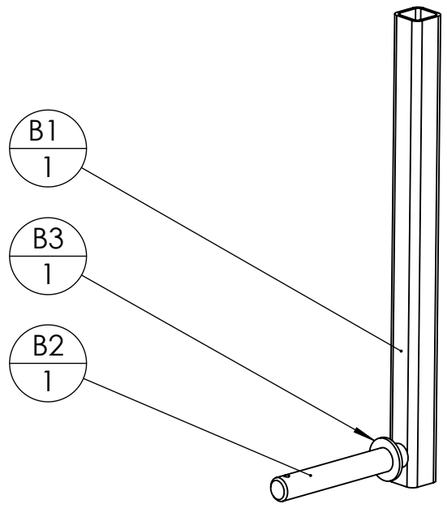

repère	Désignation	ANGLE1	ANGLE2	p	Longueur	Qté
B1	tube carré 30 x 3	0°	0°	5x Ø15 ; 2x Ø20 ;	400	1
B3	Rondelle Ø20 série ZU					1
B2	étiré rond Ø20	0°	0°	1x Ø5 ;	166.916	1

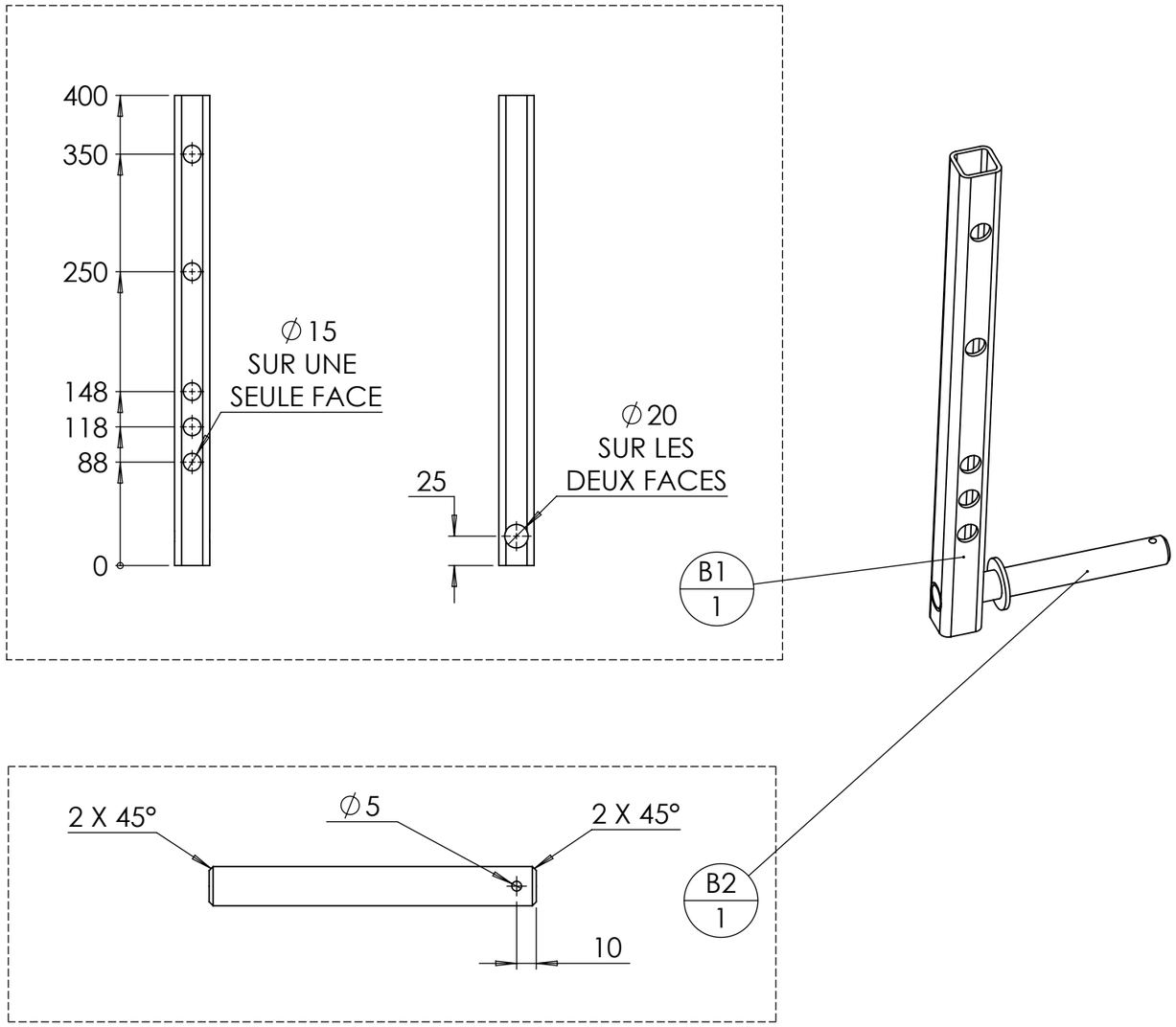

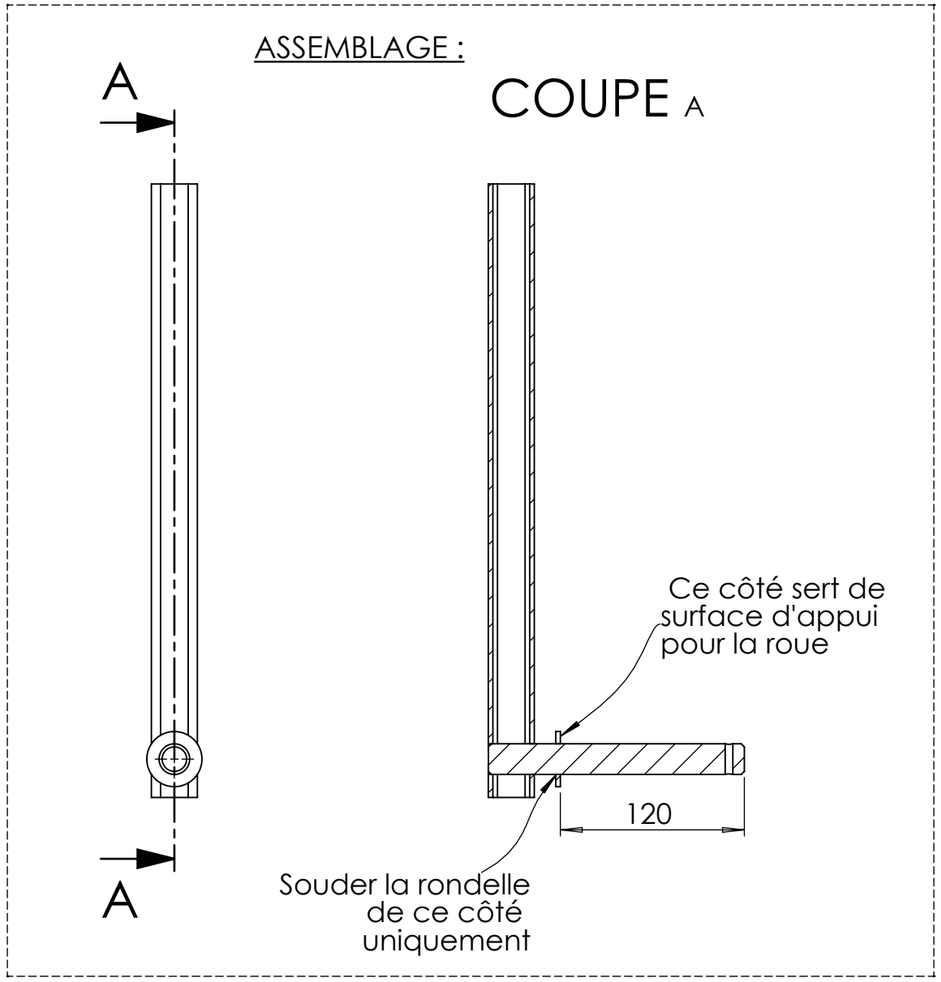

CC BY NC SA

C

repère	Désignation	ANGLE1	ANGLE2	p	Longueur	Qté
C1	étiré rond Ø30	0°	0°	1x Ø5 ;	90	1
C2	Rondelle Ø20 série ZU					1

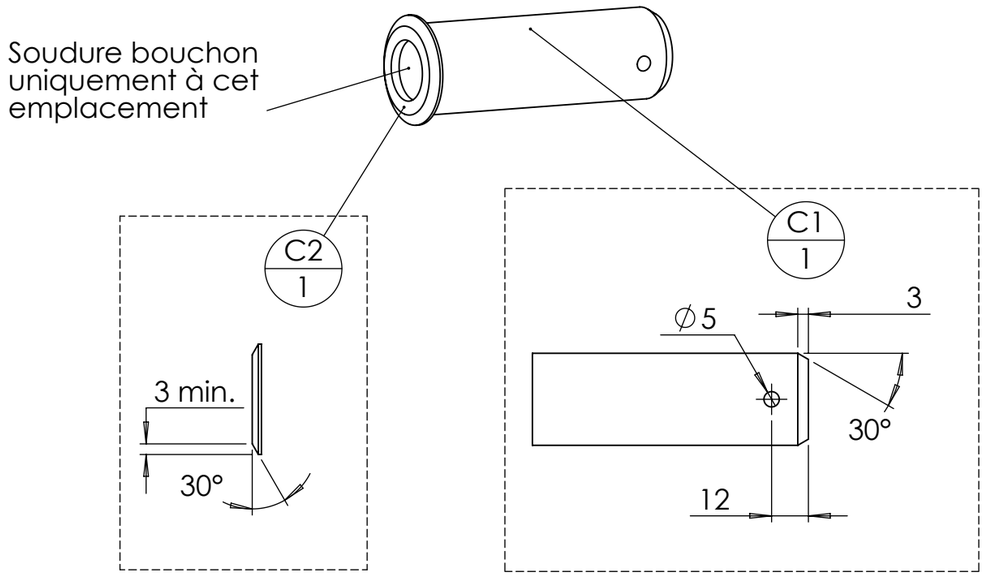

D

repère	Désignation	p	Longueur	Qté
D1	étiré rond Ø30	1x Ø20 ; 1x Ø15 ;	360	1
D2	Rondelle Ø20 série ZU			1
D3	étiré rond Ø20	1x Ø5 ;	148	1

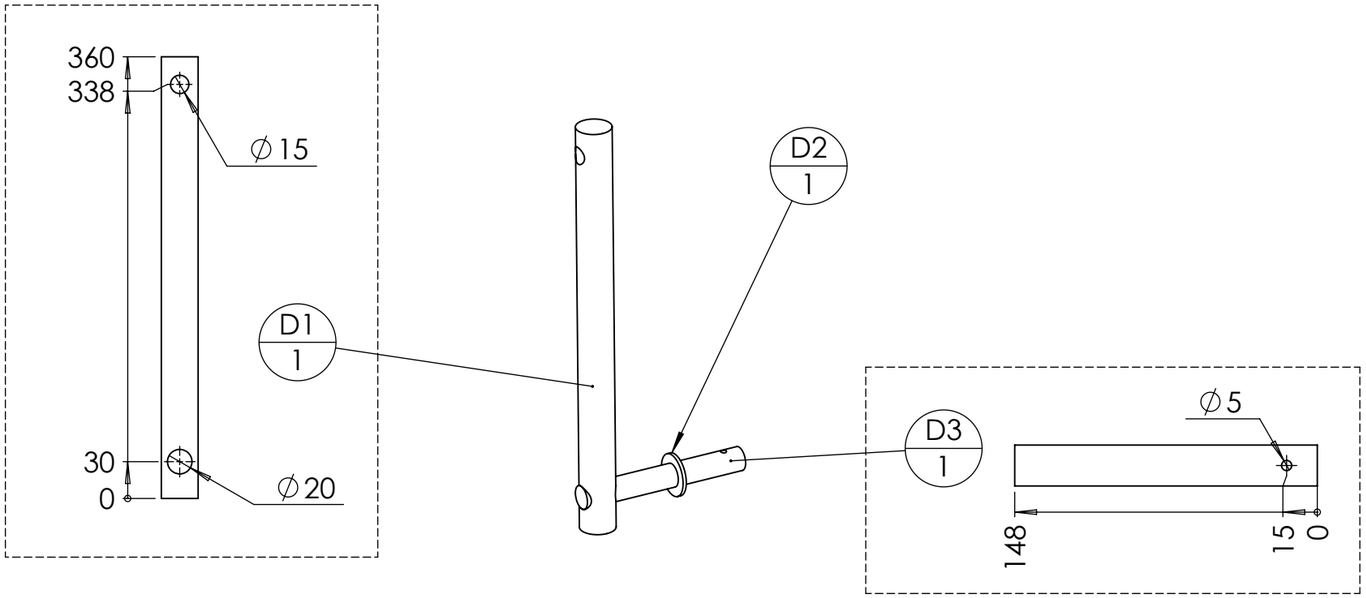

ASSEMBLAGE :

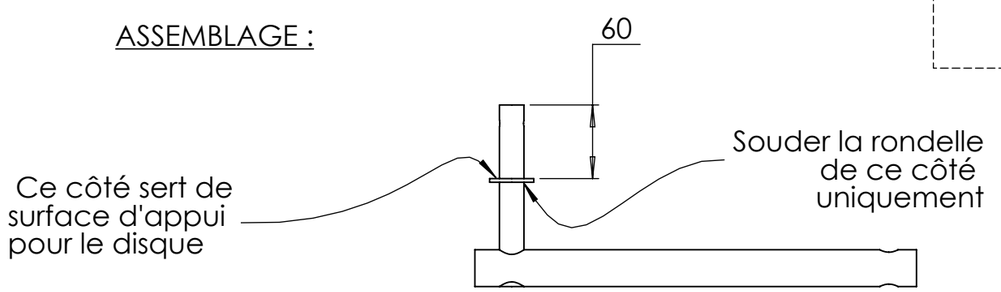

Outil	Souleveuse à treuil			
Date	08/10/2026	Version	V1.6	page n° **13**/ 29
Feuille	E-Détails			

L'atelier paysan

CC BY NC SA

repère	Désignation	ANGLE1	ANGLE2	p	Longueur	Qté
E1	Tube carré 30 x 2	0°	0°	2x Ø20 ; 1x Ø13 ; 8x Ø15 ;	730	1
E2	Rondelle Ø20 série ZU					1
E3	étiré rond Ø20	0°	0°	1x Ø5 ;	173	1
E4	Ecrou M12 brut					1

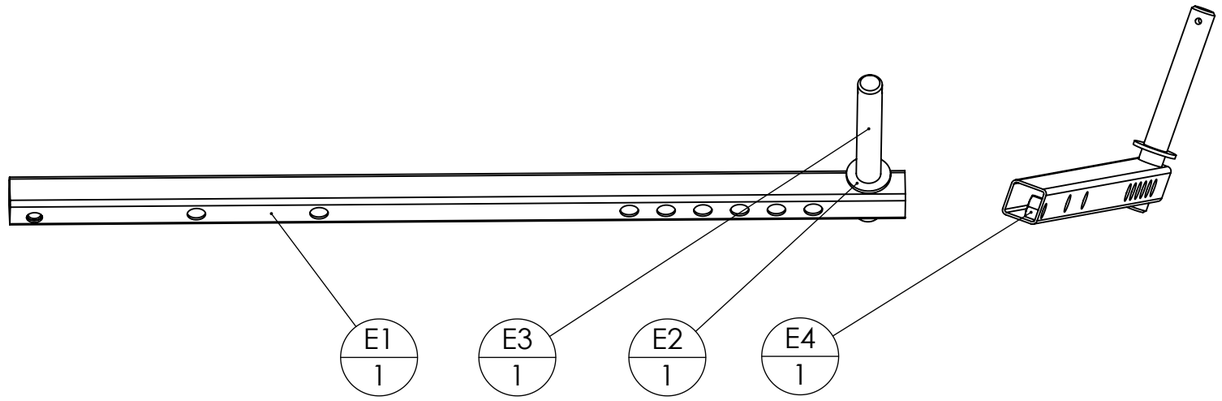

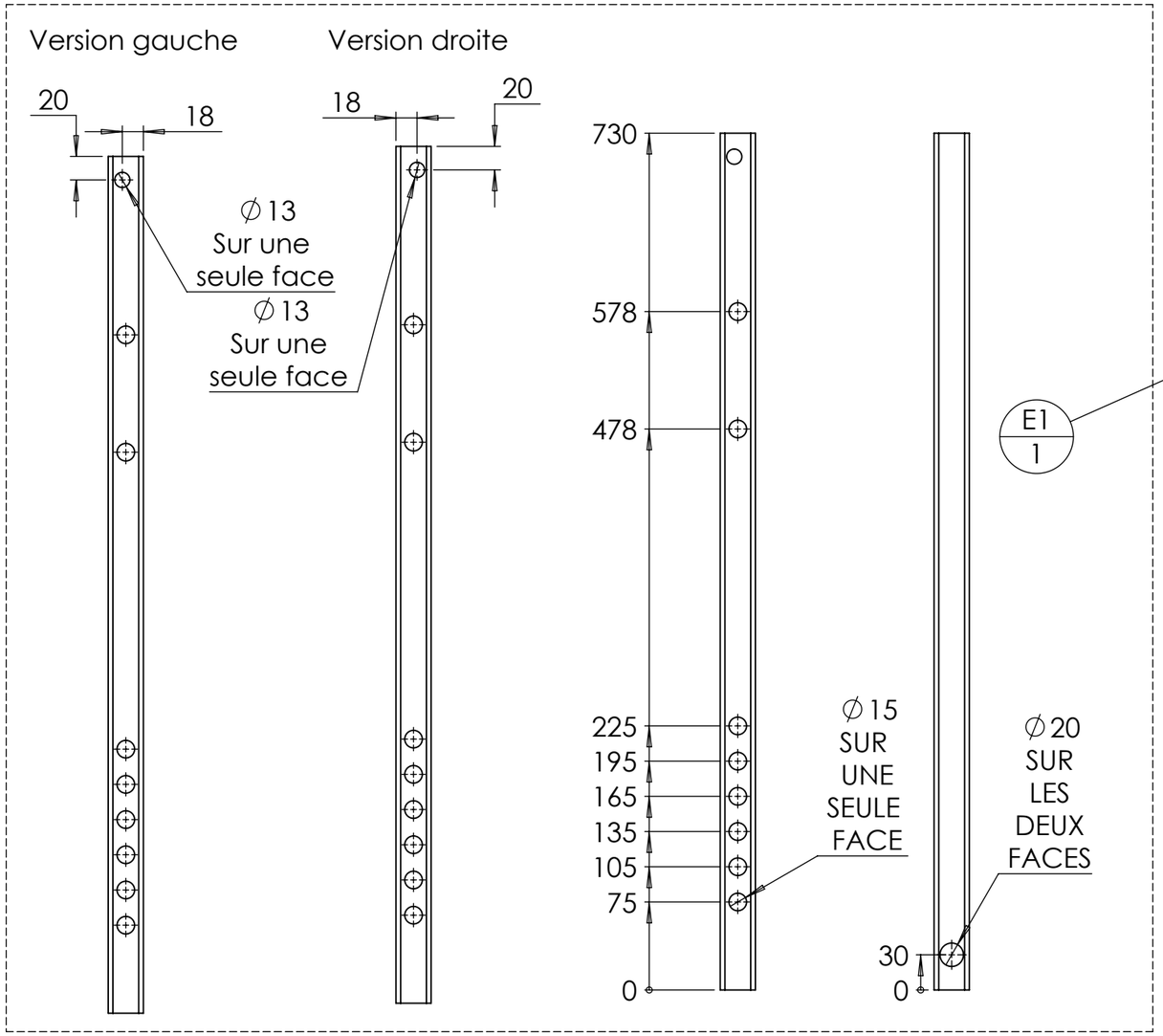

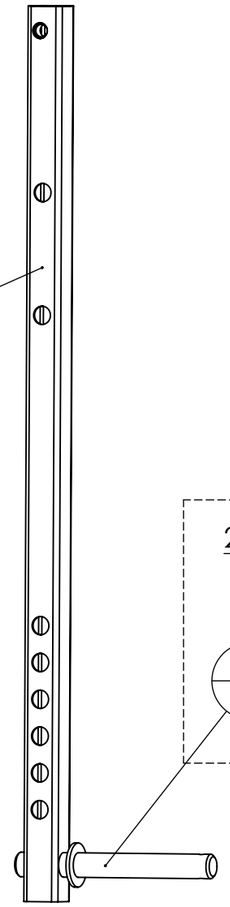

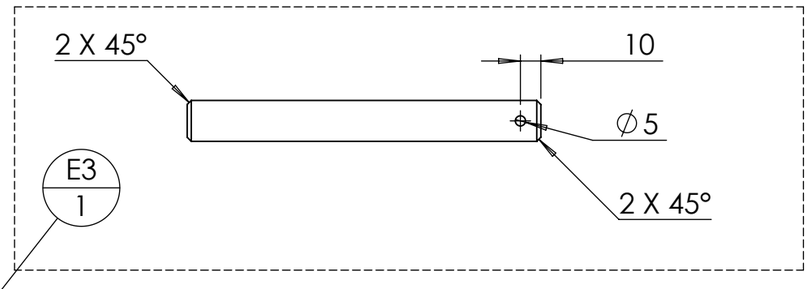

CC BY NC SA

ATTENTION : LA VERSION GAUCHE EST DIFFÉRENTE DE LA VERSION DROITE

(La gauche et la droite sont évaluées dans le sens d'avancement de l'outil)

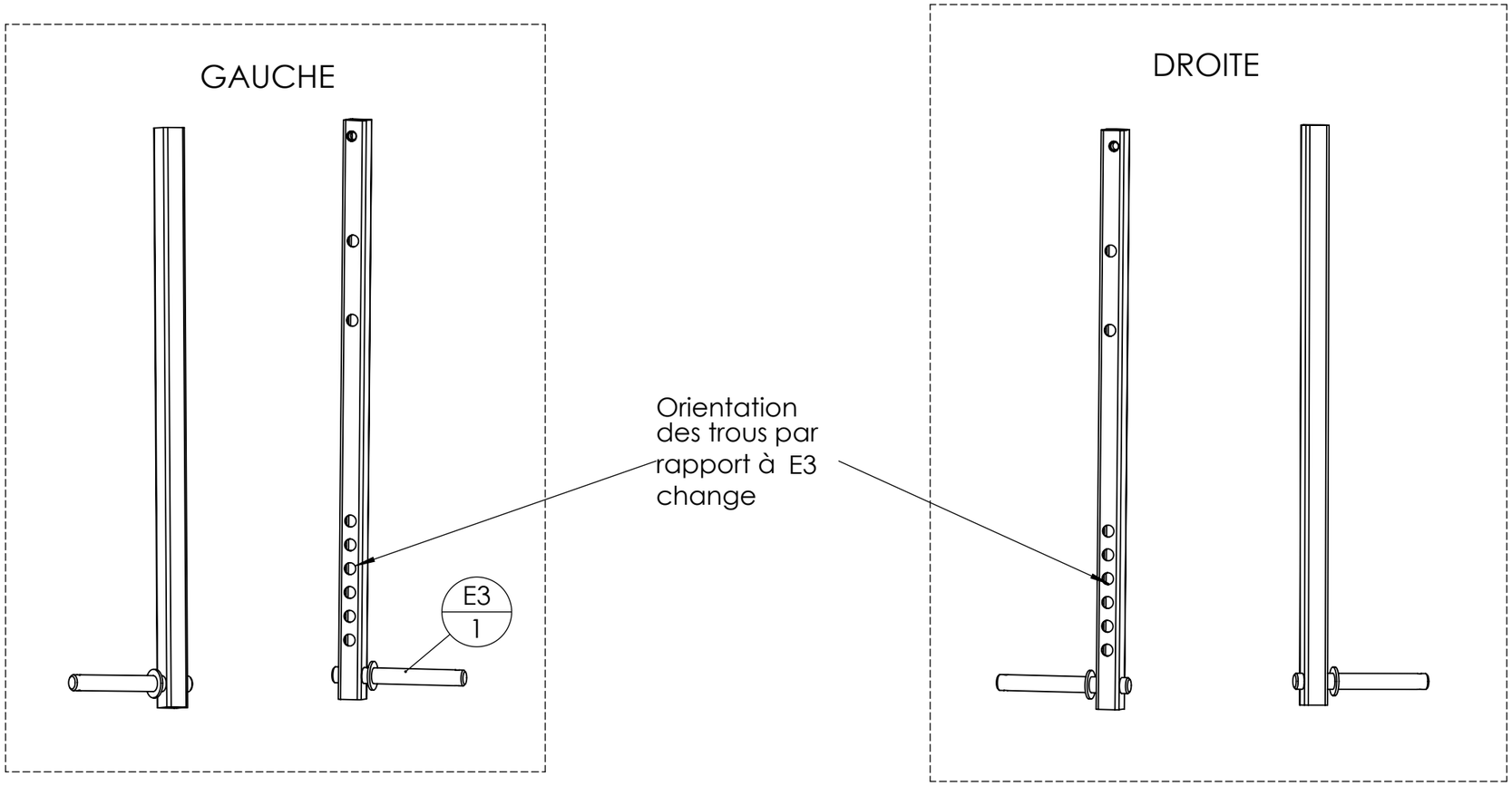

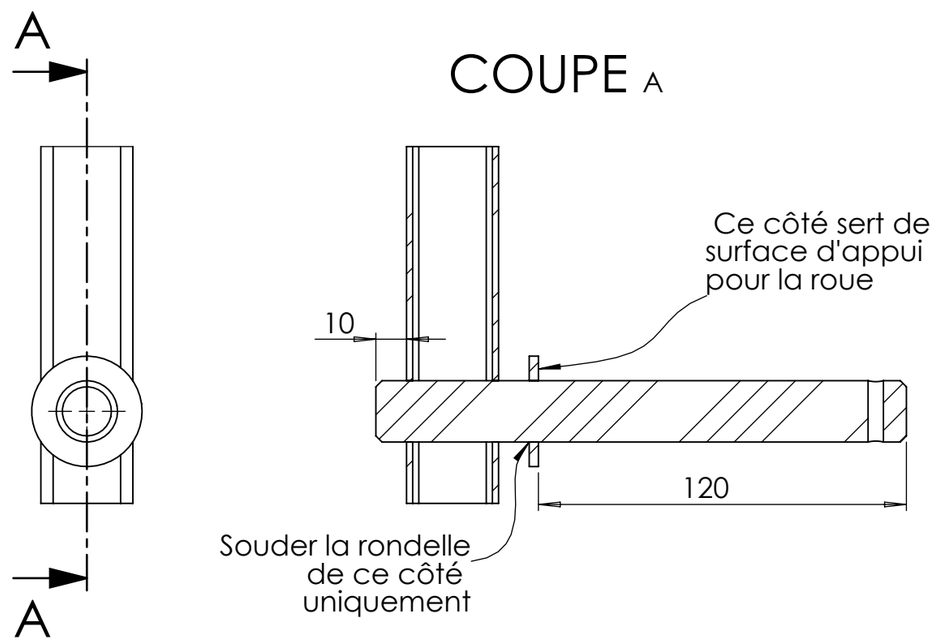

Outil	Souleveuse à treuil			
Date	08/10/2026	Version	V1.6	page n° **15**/ 29
Feuille	F			

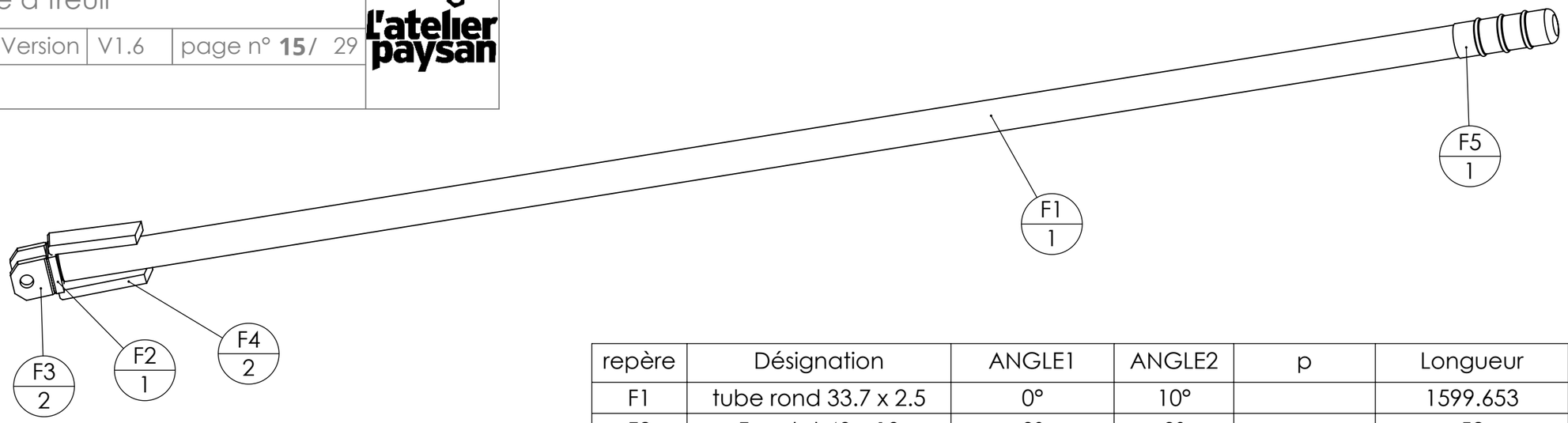

repère	Désignation	ANGLE1	ANGLE2	p	Longueur	Qté
F1	tube rond 33.7 x 2.5	0°	10°		1599.653	1
F2	Fer plat 40 x 10	0°	0°		52	1
F3	Fer plat 40 x 10	0°	0°	1x Ø14 ;	40	2
F5	Poignée brouette PVC					1
F4	Fer plat 40 x 10	10°	0°		100	2

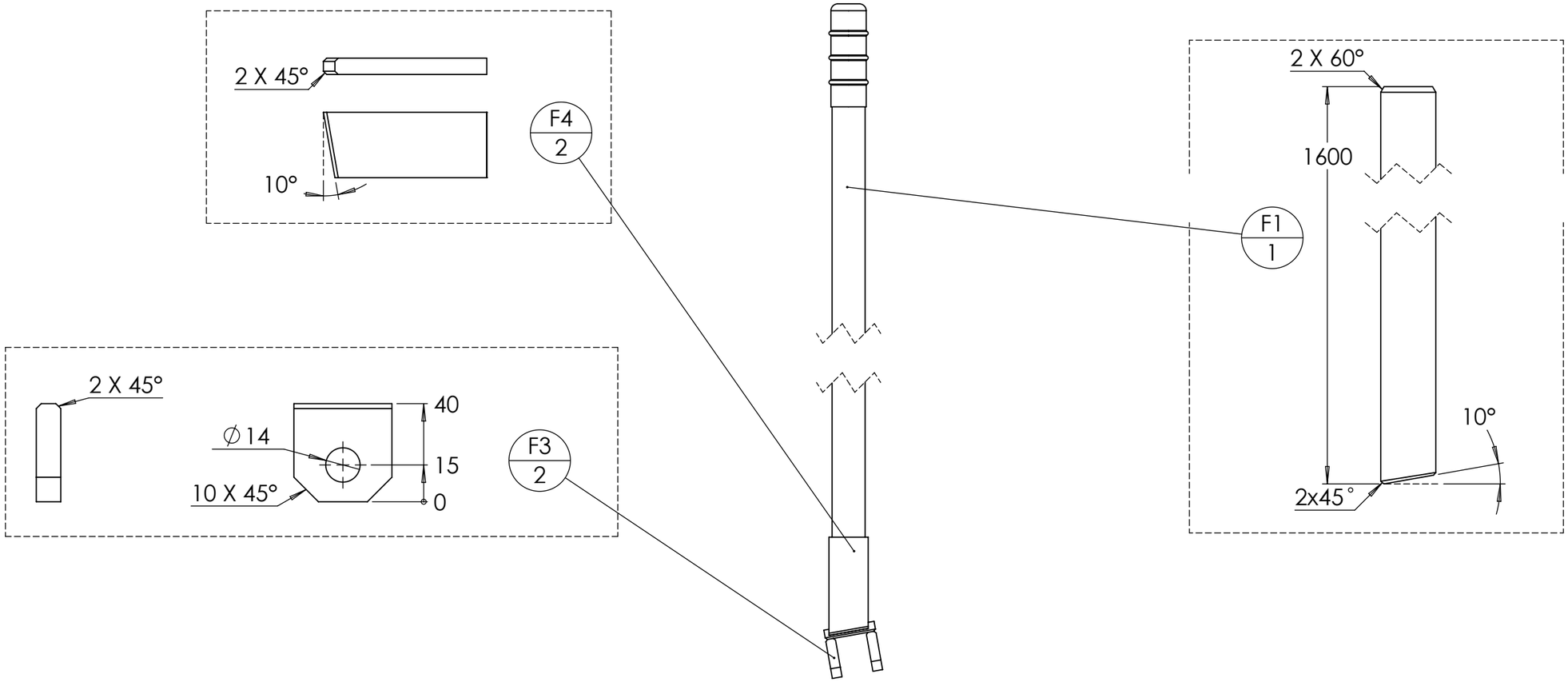

CC BY NC SA

ASSEMBLAGE

1)

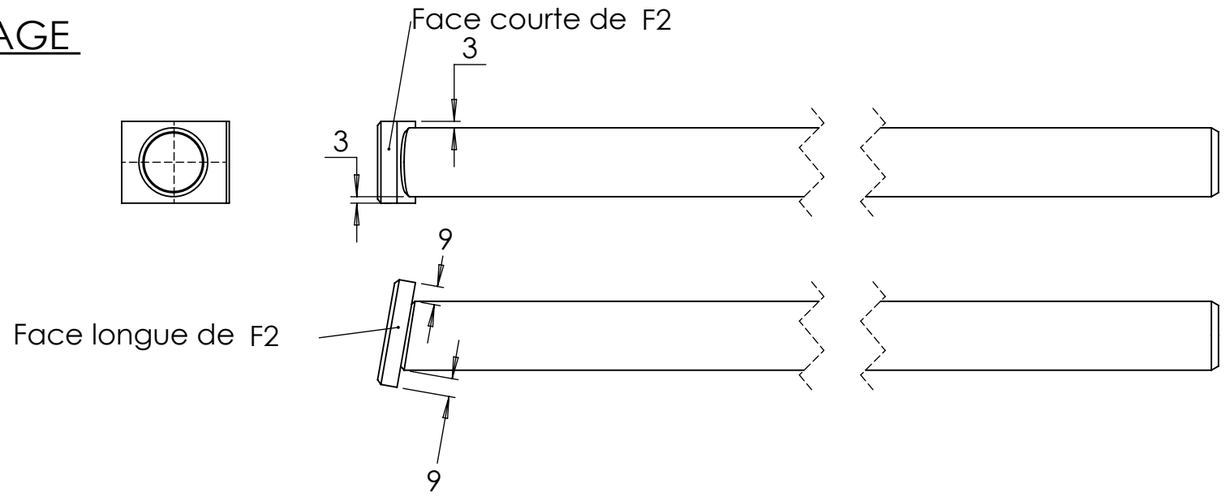

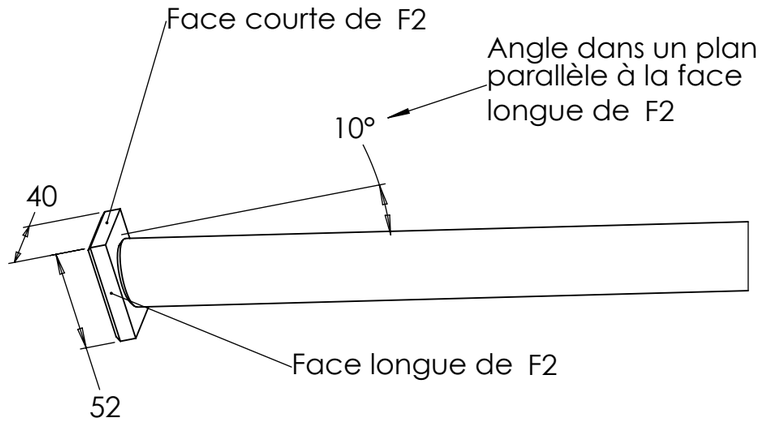

2)

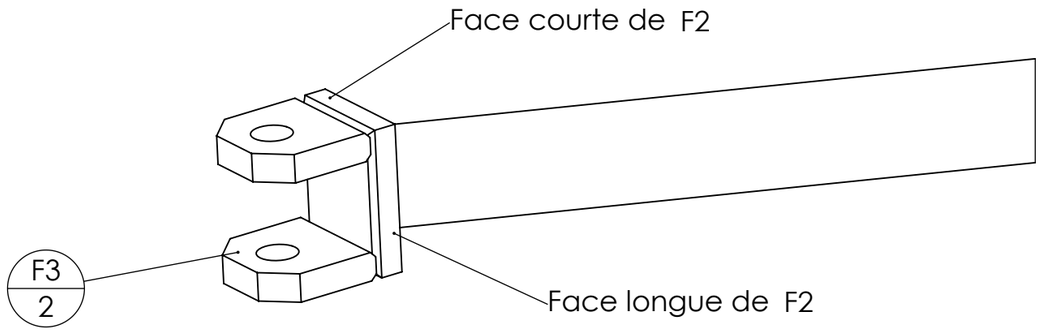

3)

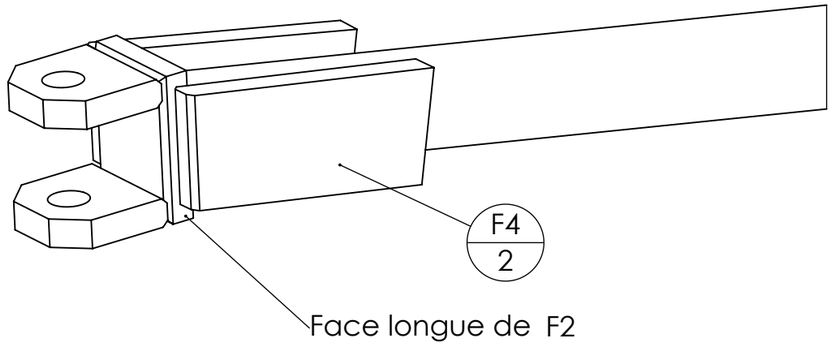

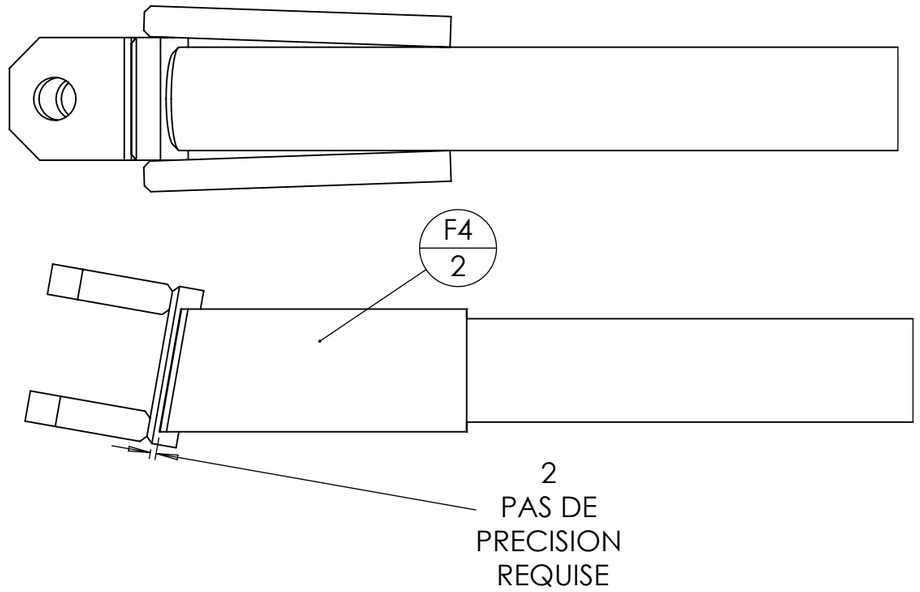

Outil	Souleveuse à treuil			
Date	08/10/2026	Version	V1.6	page n° **17**/ 29
Feuille	G			

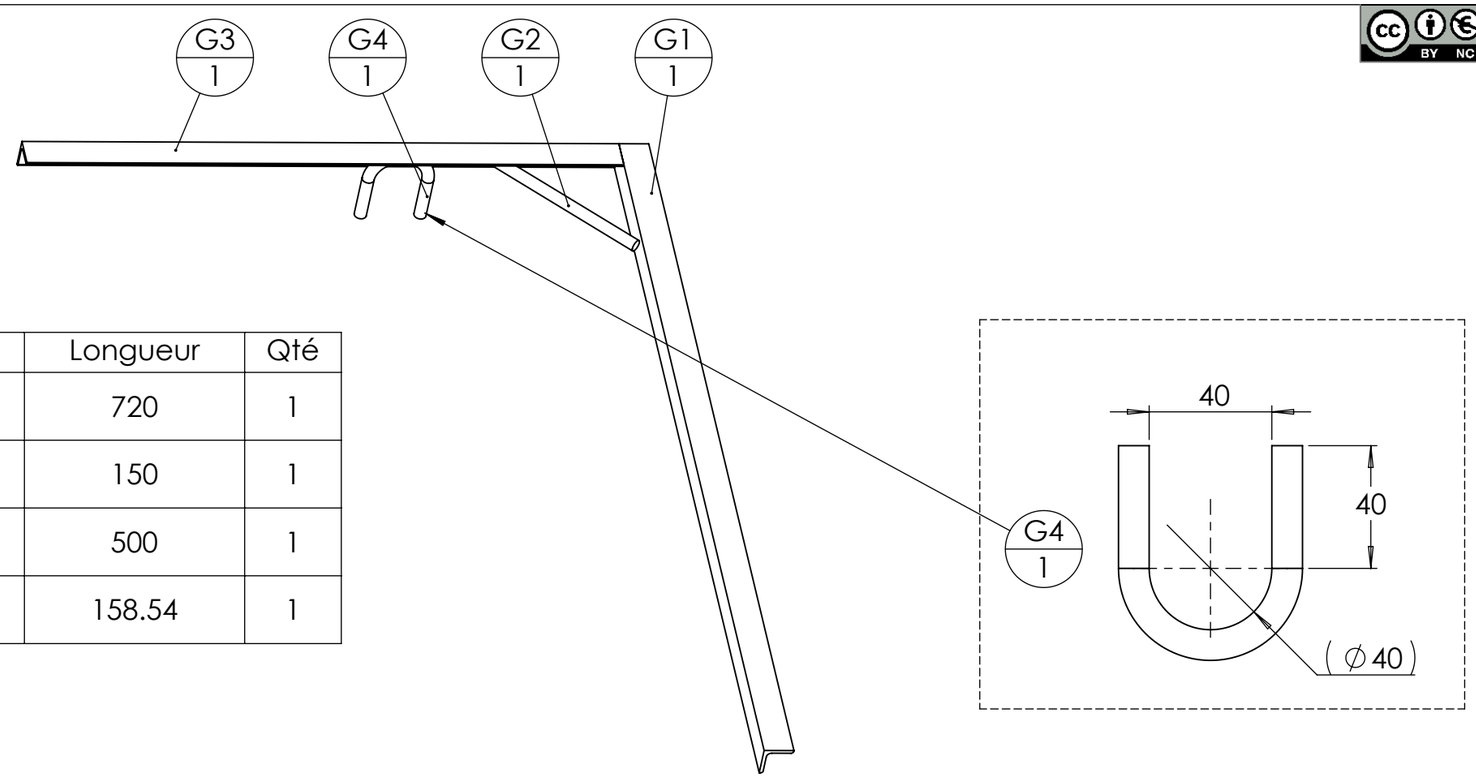

repère	Désignation	ANGLE1	ANGLE2	p	Longueur	Qté
G1	Cornière 25 x 25 x 3	0°	0°		720	1
G2	fer rond Ø10	0°	0°		150	1
G3	Cornière 25 x 25 x 3	0°	0°		500	1
G4	fer rond Ø10	0°	0°		158.54	1

ASSEMBLAGE

GAUCHE

ATTENTION : LA VERSION GAUCHE EST DIFFÉRENTE DE LA VERSION DROITE

(La gauche et la droite sont évaluées dans le sens d'avancement de l'outil)

DROITE

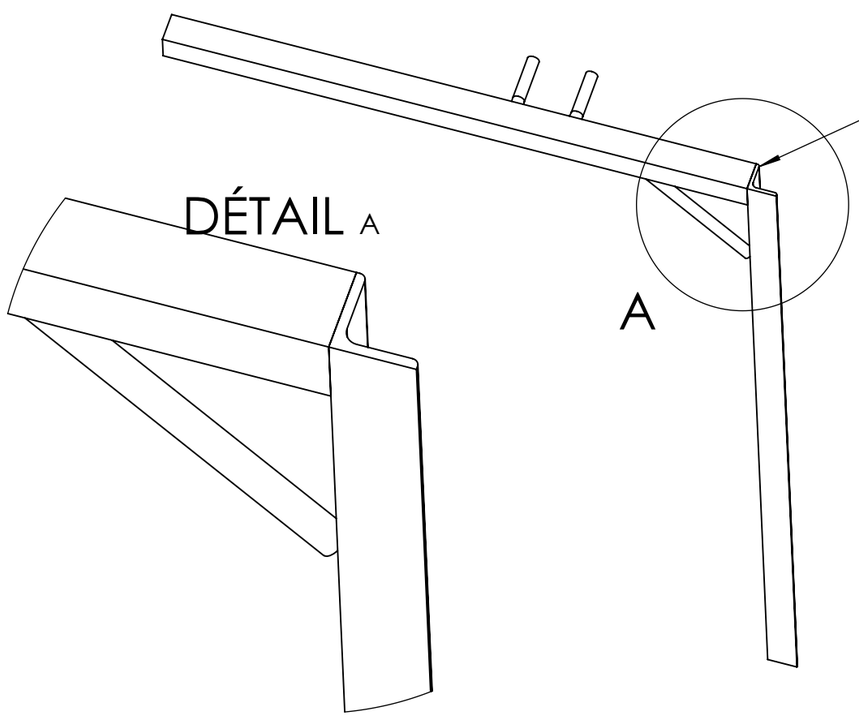

L'orientation des profils de cornière est importante

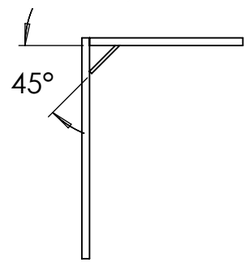

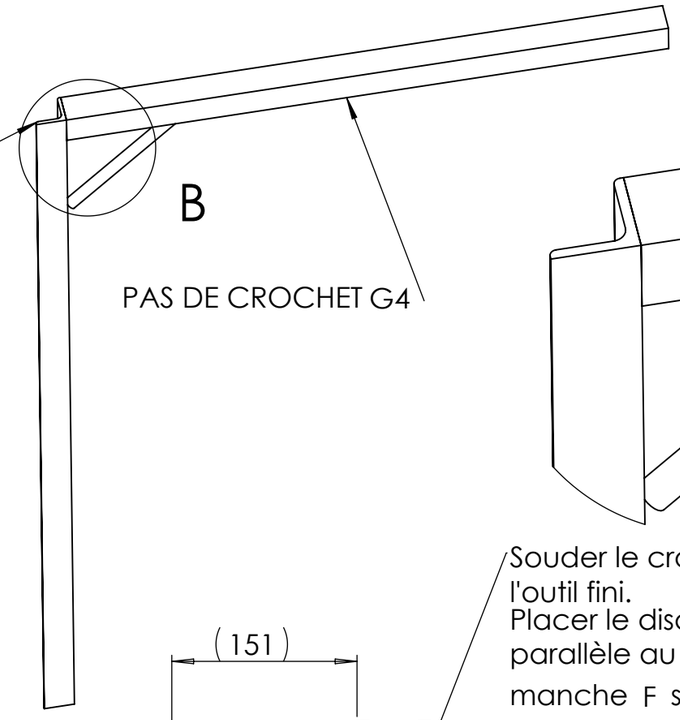

PAS DE CROCHET G4

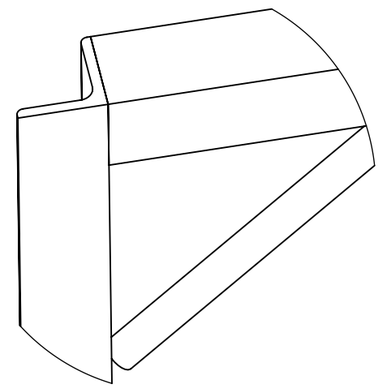

Souder le crochet G4 une fois l'outil fini.
Placer le disque de coutre parallèle au chassis A puis poser le manche F sur G3 . Souder alors G4 autour du manche.

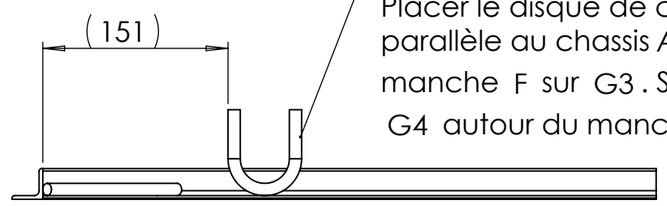

Outil	Souleveuse à treuil			
Date	08/10/2026	Version	V1.6	page n° **18**/ 29
Feuille	H			

L'atelier paysan

CC BY NC SA

repère	Désignation	ANGLE1	ANGLE2	Longueur	Qté
H1	tube carré 30 x 3	6°	0°	151.577	1
H2	tube carré 30 x 3	0°	0°	470	2
H3	tube carré 30 x 3	45°	45°	196.742	2
H4	tube carré 30 x 3	0°	6°	311.577	2
H5	tube carré 30 x 3	0°	0°	102.904	1
H6	tube carré 30 x 3	6°	0°	123.944	1
H7	tube carré 30 x 3	0°	0°	240	1
H8	Plaque métal déployé 2000x1500 - 62 x 30 - 6 x 3				1

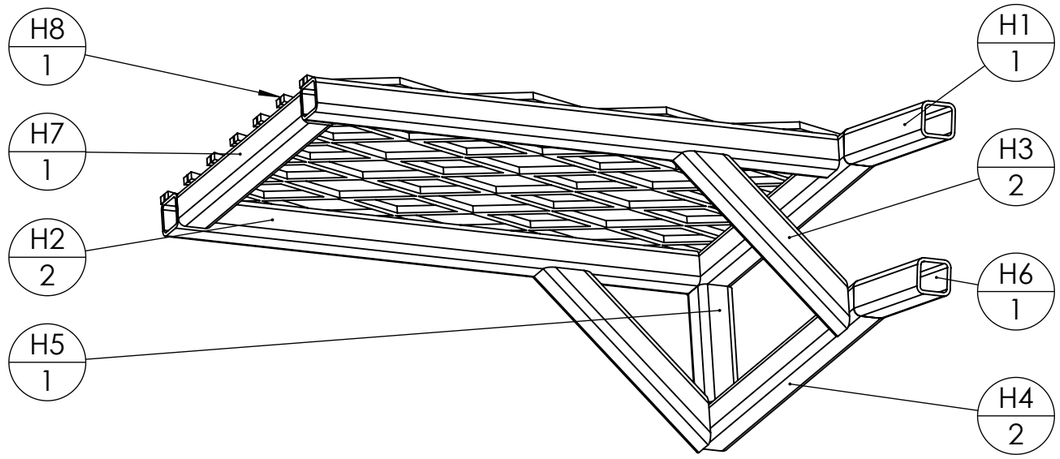

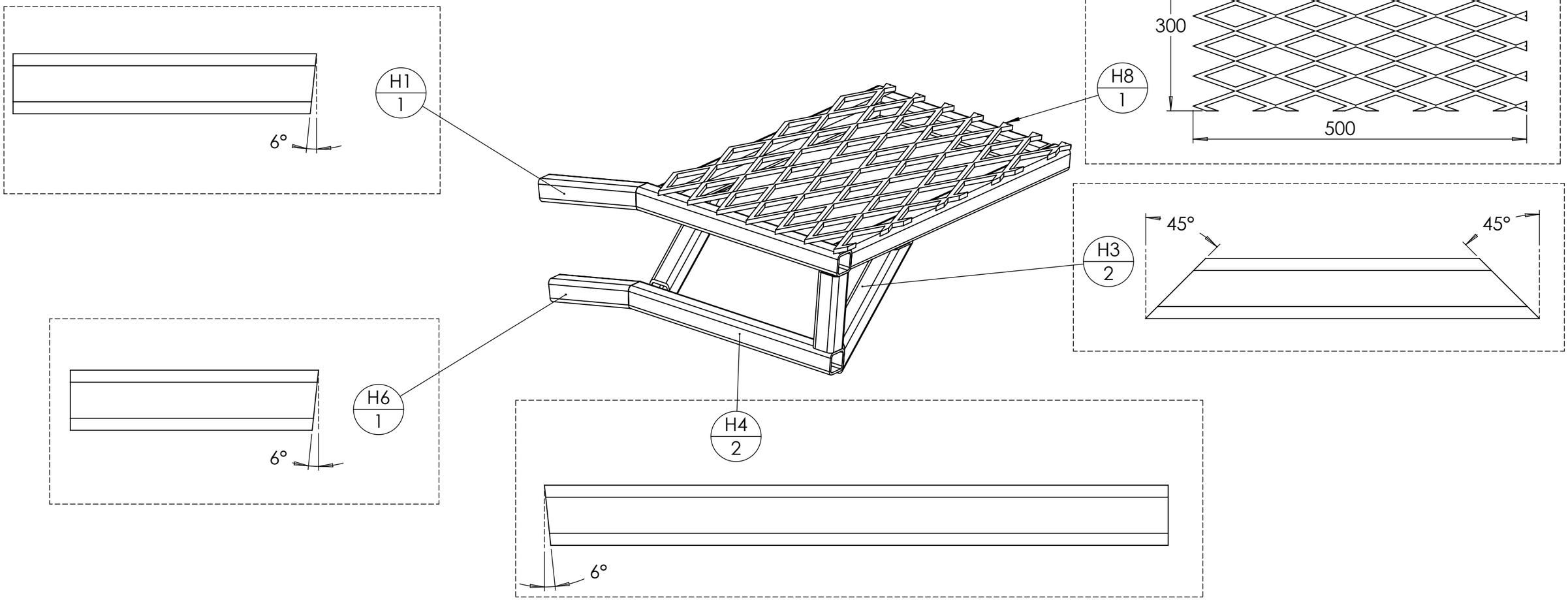

Outil	Souleveuse à treuil			
Date	08/10/2026	Version	V1.6	page n° **19**/ 29
Feuille	J			

BY NC SA

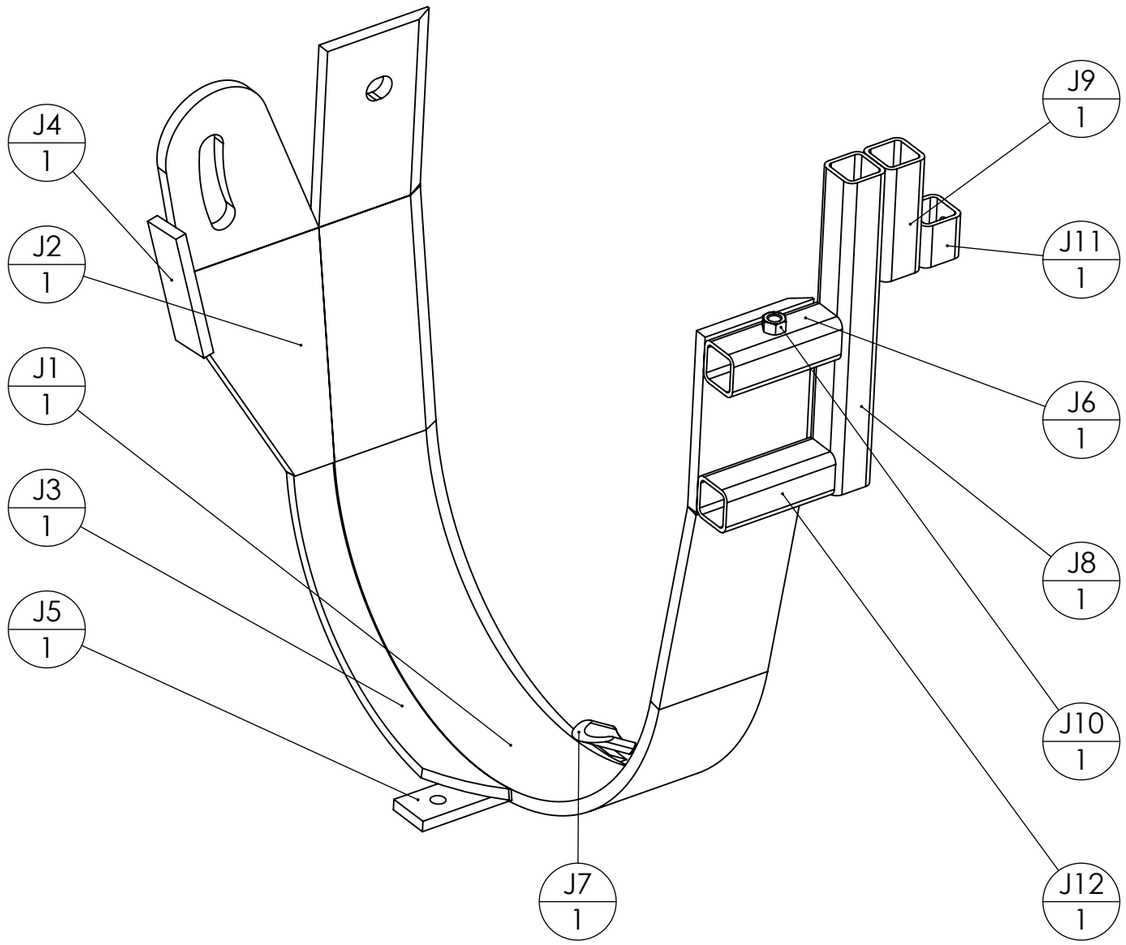

repère	Désignation	ANGLE1	ANGLE2	p	Longueur	Ep. tôlerie	Qté
J1	Lame souleveuse AV					12	1
J2	Lame Souleveuse ARR					12	1
J3	Fer plat 40 x 10	60°			357	10	1
J4	Fer plat 40 x 10	0°	0°		120		1
J6	tube carré 40 x 4	0°	0°	1x Ø13 ;	110		1
J8	tube carré 40 x 4	0°	0°		300		1
J5	fer plat 40 x 10	0°	60° tranche	1x Ø13 ;	206.931		1
J7	Pointe de cultivateur 215x36x6mm, réversible, plate, 1 trou						1
J9	tube carré 40 x 4	0°	0°	1x Ø15 ;	108		1
J10	Ecrou M12 brut						1
J11	tube carré 40 x 4	0°	0°	2x Ø15 ;	40		1
J12	tube carré 40 x 4	0°	0°		110		1

Outil	Souleveuse à treuil			
Date	08/10/2026	Version	V1.6	page n° **20**/ 29
Feuille	J-Détails			

BY NC SA

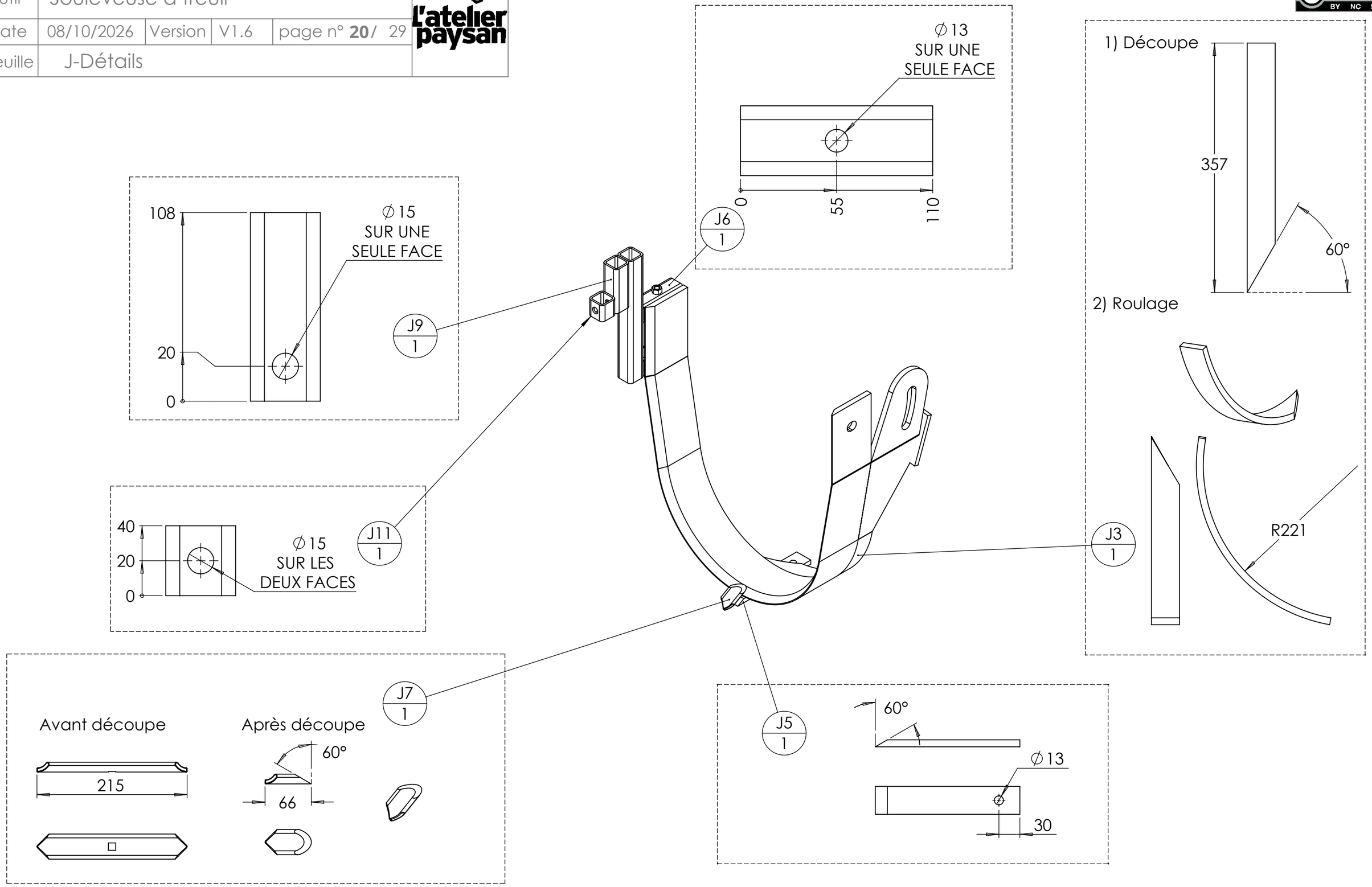

Le détail des pièces sous-traitées J2 et J1 est décrit à la fin du plan

Outil	Souleveuse à treuil			
Date	08/10/2026	Version	V1.6	page n° **21**/ 29
Feuille	J-Assemblage			

CC BY NC SA

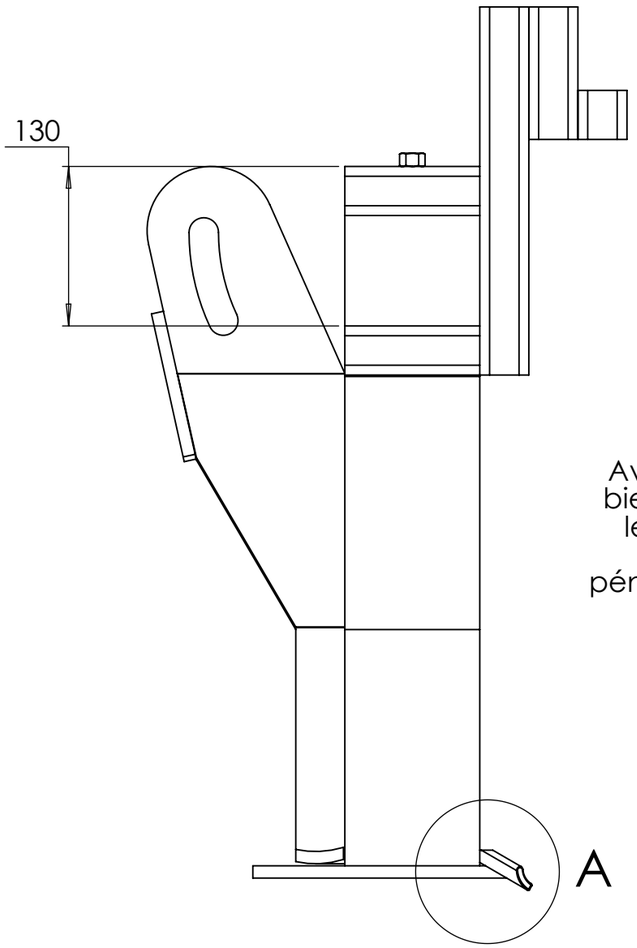

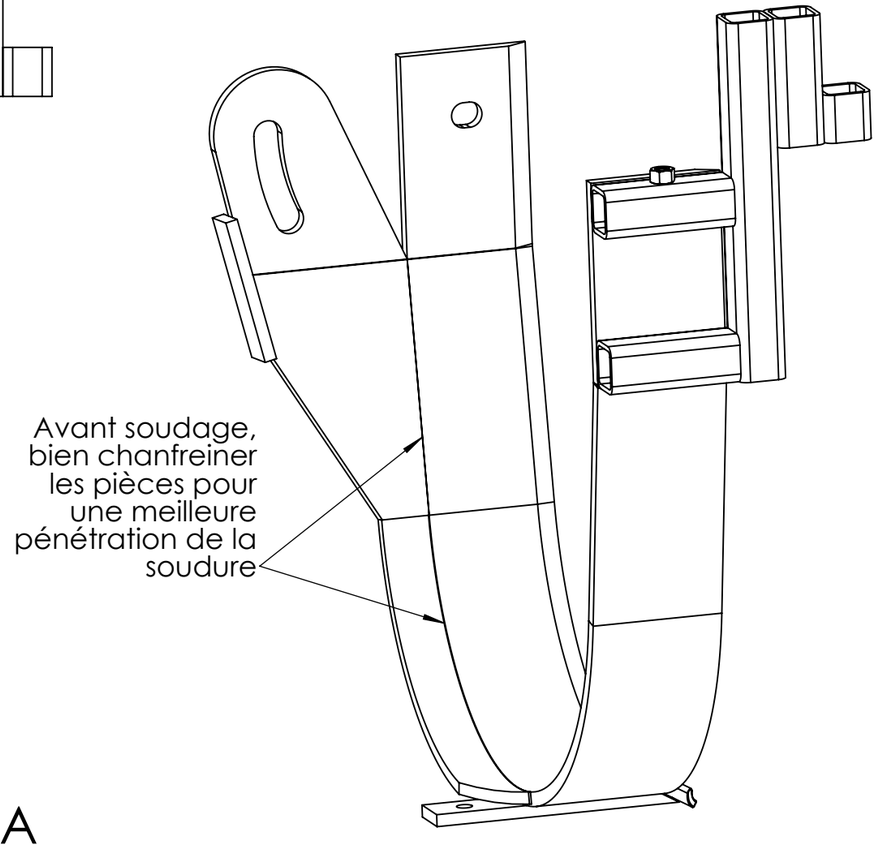

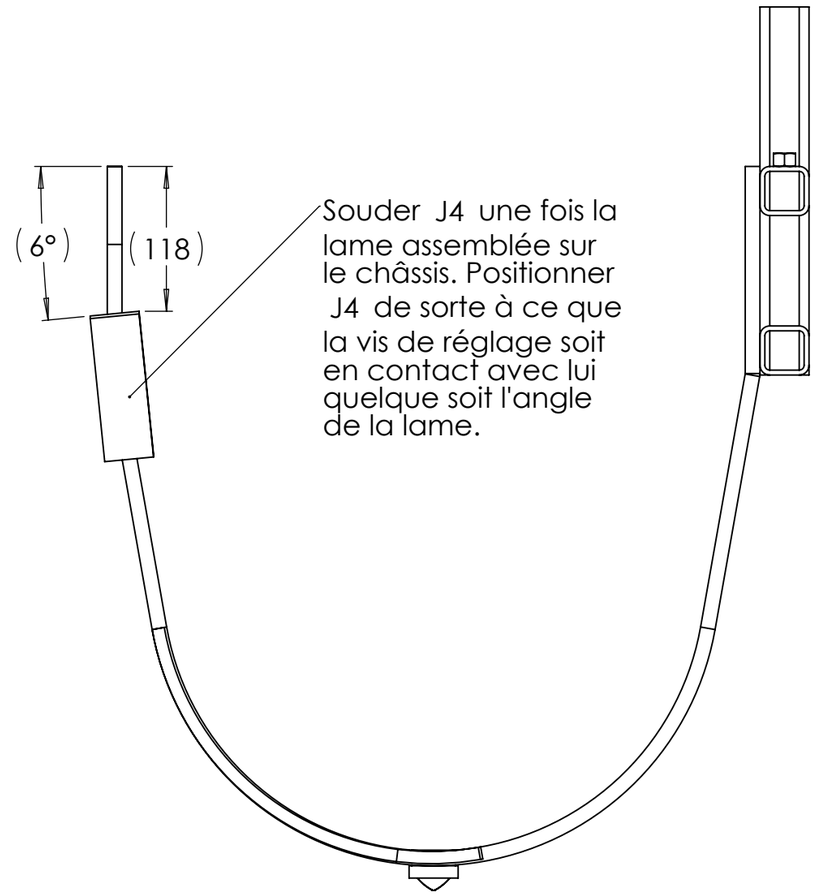

DÉTAIL A

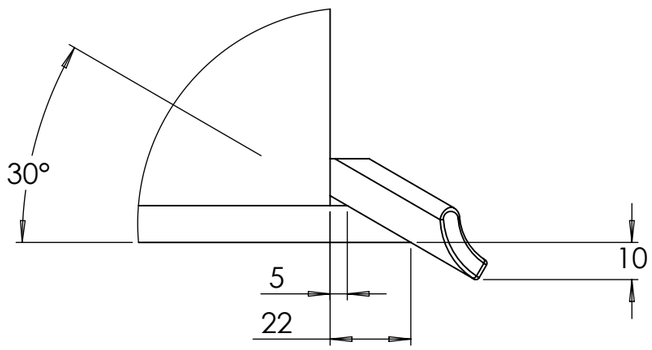

CC BY NC SA

POI

repère	Désignation	Longueur	Qté
POI1	Vis Hexagonale M12 x 30		1
POI2	fer rond Ø10	60	1

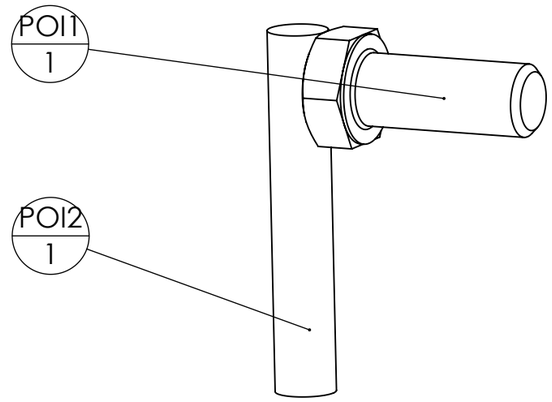

LOQ

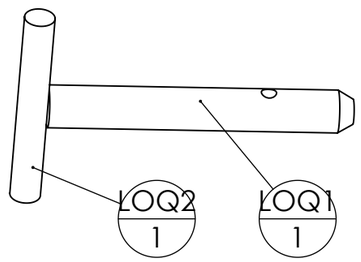

repère	Désignation	ANGLE1	ANGLE2	p	Longueur	Qté
LOQ1	étiré rond Ø14	0°	0°	1x Ø5 ;	100	1
LOQ2	fer rond Ø10	0°	0°		70	1

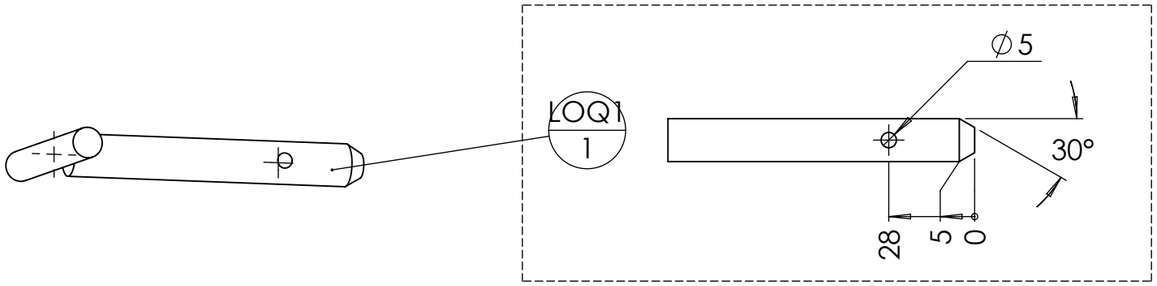

Assemblage :

Axe de LOQ2 impérativement parallèle à l'axe du trou dans LOQ1
Risque d'interférence avec les roues sinon

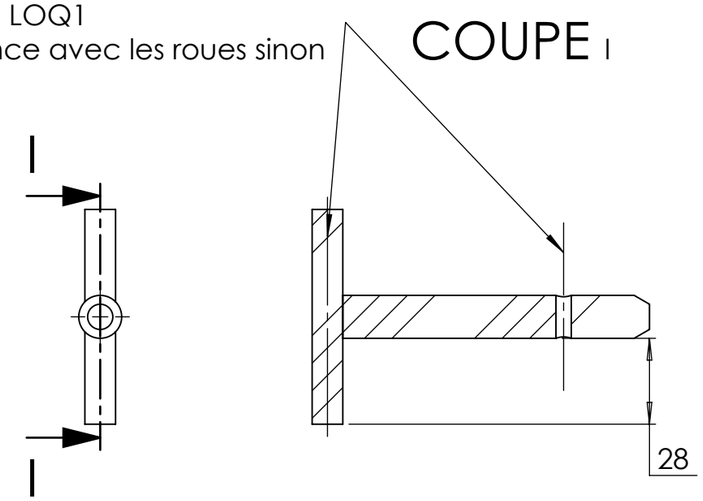

CC BY NC SA

Pour déterminer la position des bagues d'arrêt et donc du disque de coutre :

1) Placer la souleveuse sur la roue avant et la lame

2) Régler les roues arrière de manière à obtenir la profondeur de travail souhaitée

3) À l'aide d'une ficelle, matérialiser la position du sol lorsque la lame sera sous terre en la tendant sous les deux roues (voir ci-dessous)

4) Abaisser le disque jusqu'à ce qu'il se rapproche de la ficelle sans que son moyeu ne touche la ficelle.

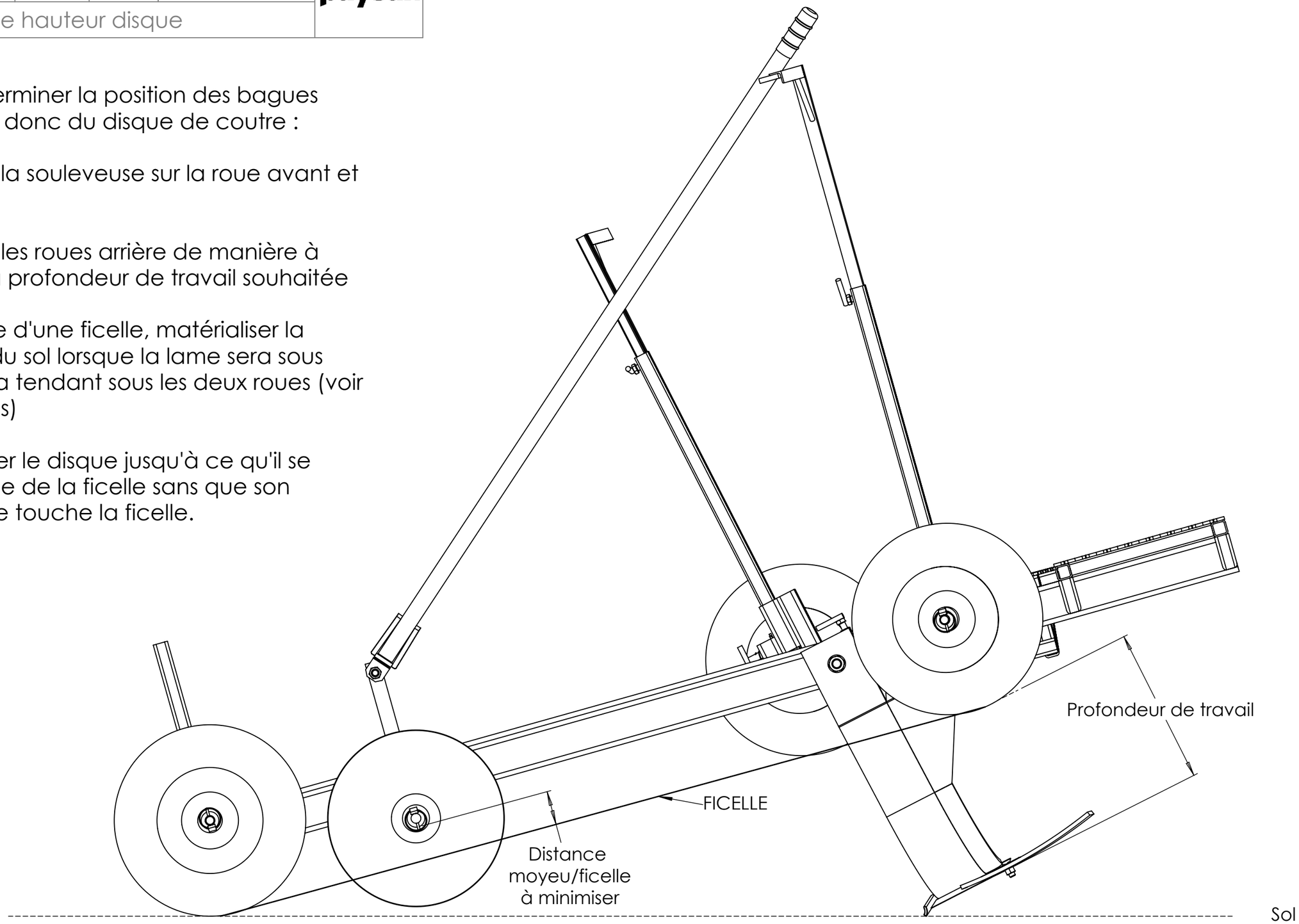

CC BY NC SA

repère	Désignation	LONGUEUR	MATERIAU	Quantité
Rondelle	Rondelle Ø30 série ZU	STD	Acier Zingué	1
Vis Hexagonale	Vis Hexagonale M14 x 80 PF	STD	Acier Zingué	1
Ecrou	Ecrou M14 autofreiné	STD	Acier Zingué	1
Goupille clips	Goupille clips Ø4.5	STD	Acier Zingué	5
Vis Hexagonale	Vis Hexagonale M20 x 120 PF	STD	Acier Zingué	2
Boulon TFCC	Boulon TFCC M12 x 35	STD	Acier Zingué	1
Rondelle	Rondelle Ø20 série ZU	STD	Acier Zingué	8
Ecrou	Ecrou M20 autofreiné	STD	Acier Zingué	2
Ecrou	Ecrou M12 autofreiné	STD	Acier Zingué	1
Vis Hexagonale	Vis Hexagonale M16 x 100	STD	Acier Zingué	1
Goupille épingle d'axe	goupille épingle d'axe 15x70 Ø4	STD	Acier Zingué	3
Disque de coutre	Disque de coutre Ø380 avec moyeu diamètre 20	STD	1023 Tôle d'acier au carbone (SS)	1
bague d'arrêt	bague d'arrêt 30x63x22mm, série lourde	STD	Acier Zingué	2
Ressort compression	Ressort compression 1.25 x 18 x 65	STD	Acier Zingué	3
LOQ1	étiré rond Ø14	90	Acier E355	3
LOQ2	fer rond Ø10	70	Acier S235	3
POI1	Vis Hexagonale M12 x 30	STD	Acier Zingué	3
POI2	fer rond Ø10	60	Acier S235	3
G1	Cornière 25 x 25 x 3	720	Acier S235	1
G2	fer rond Ø10	150	Acier S235	1
J3	Fer plat 40 x 10	357	Acier S235	1
A16	tube carré 30 x 3	98.995	Acier S235	2
H2	tube carré 30 x 3	470	Acier S235	2
A22	Fer plat 40 x 10	167.037	Acier S235	1
F1	tube rond 33.7 x 2.5	1599.653	Acier S235	1
B2	étiré rond Ø20	166.916	Acier E355	1
H7	tube carré 30 x 3	240	Acier S235	1
A17	Plaque métal déployé 2000x1500 - 62 x 30 - 6 x 3	STD	Acier S235	1
G1	Cornière 25 x 25 x 3	720	Acier S235	1
Roue gonflable	Pneu Ø400 x 8 in. 4 plis + chambre à air	STD	Matériau <non spécifié>	3
G3	Cornière 25 x 25 x 3	500	Acier S235	1
G3	fer rond Ø10	150	Matériau <non spécifié>	1
Crochet avec oeillet et clenche	Crochet avec oeillet et clenche 3200 kg	STD	Acier S235	1
Roue gonflable	Jante 8 in. métallique avec roulement Ø20	STD	POM	3
Versoir déchaumeur	Versoir déchaumeur 3374395GP	STD	Acier S235	1
D1	étiré rond Ø30	360	Acier E355	1
C2	Rondelle Ø20 série ZU	STD	Acier Zingué	1
D3	étiré rond Ø20	148	Acier E355	1
B1	tube carré 30 x 3	400	Acier S355	1
B3	Rondelle Ø20 série ZU	STD	Acier Zingué	1
H1	tube carré 30 x 3	151.577	Acier S235	1
E1	Tube carré 30 x 2	730	Acier S235	1
E2	Rondelle Ø20 série ZU	STD	Acier Zingué	1
E3	étiré rond Ø20	173	Acier E355	1

repère	Désignation	LONGUEUR	MATERIAU	Quantité
E4	Ecrou M12 brut	STD	Acier brut	1
E1	Tube carré 30 x 2	730	Acier S235	1
E2	Rondelle Ø20 série ZU	STD	Acier Zingué	1
E3	étiré rond Ø20	173	Acier E355	1
E4	Ecrou M12 brut	STD	Acier brut	1
J1	Lame souleveuse AV	SPE	LAME D'USURE 400 HB 110X12 HARDOX	1
J2	Lame Souleveuse ARR	SPE	Acier S235	1
J4	Fer plat 40 x 10	120	Acier S235	1
J5	fer plat 40 x 10	206.931	Acier S235	1
J6	tube carré 40 x 4	110	Acier S235	1
F5	Poignée brouette PVC	STD	Acier S235	1
J8	tube carré 40 x 4	300	Acier S235	1
J9	tube carré 40 x 4	108	Acier S235	1
J10	Ecrou M12 brut	STD	Acier brut	1
A20	tube carré 40 x 4	40	Acier S235	2
J12	tube carré 40 x 4	110	Acier S235	1
H3	tube carré 30 x 3	196.742	Acier S235	2
F2	Fer plat 40 x 10	52	Acier S235	1
F3	Fer plat 40 x 10	40	Acier S235	2
J7	Pointe de cultivateur 215x36x6mm, réversible, plate, 1 trou	STD	Acier S235	1
F4	Fer plat 40 x 10	100	Acier S235	2
C1	étiré rond Ø30	90	Acier S355	1
D2	Rondelle Ø20 série ZU	STD	Acier Zingué	1
A1	tube rectangulaire 80 x 50 x 5	2240	Acier S235	1
A2	Fer plat 40 x 10	1560	Acier brut	1
A3	Fer plat 40 x 10	90	Acier S235	2
A4	Fer plat 40 x 10	140	Acier S235	1
A5	Fer plat 40 x 10	120	Acier S235	1
A6	tube carré 40 x 4	120	Acier S235	1
A7	tube carré 40 x 4	117	Acier S235	1
A8	Fer plat 40 x 10	21	Acier S235	2
A9	tube carré 40 x 4	190	Acier S235	1
A10	tube carré 40 x 4	150	Acier S235	1
A11	Ecrou M16 brut	STD	Acier brut	1
A12	Fer plat 40 x 10	55	Acier S235	1
A13	tube carré 40 x 4	100	Acier S235	1
A14	tube rond 25 x 2	50	Acier S235	2
A15	tube carré 30 x 3	500	Acier S235	2
H4	tube carré 30 x 3	311.577	Acier S235	2
H8	Plaque métal déployé 2000x1500 - 62 x 30 - 6 x 3	STD	Acier S235	1
A18	Tube carré 30 x 2	300	Acier S235	2
A19	Douille à souder d30.4 D50 L60	STD	Acier S355	1
J11	tube carré 40 x 4	40	Acier S235	1
A21	Fer plat 40 x 10	55	Acier S235	1
H5	tube carré 30 x 3	102.904	Acier S235	1
H6	tube carré 30 x 3	123.944	Acier S235	1

Outil	Souleveuse à treuil			
Date	08/10/2026	Version	V1.6	page n° **25**/ 29
Feuille	Pièce sous-traitée J1			

L'atelier paysan

CC BY NC SA

DÉCOUPE

J1
LAME D'USURE 400 HB 110X12 HARDOX

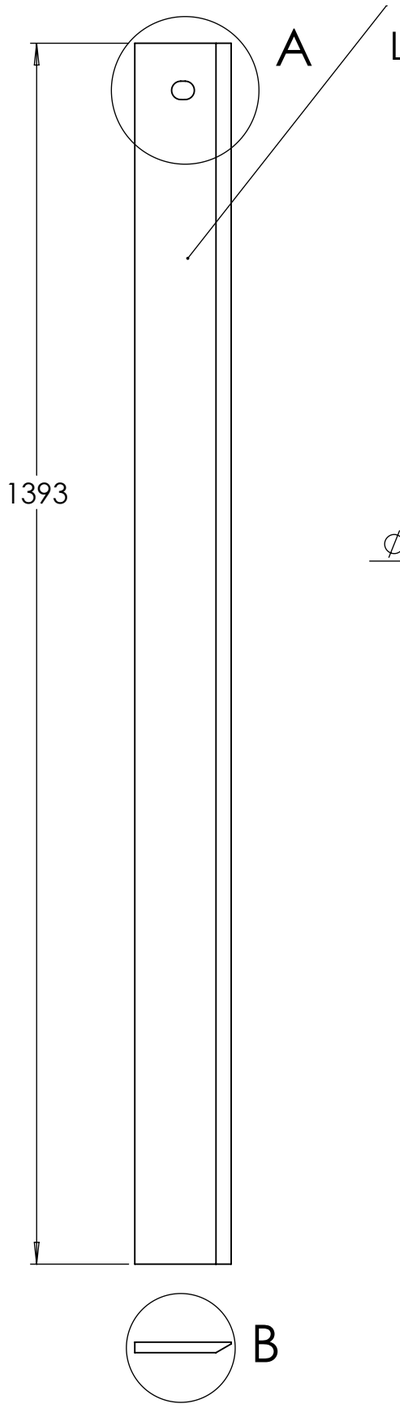

DÉTAIL A

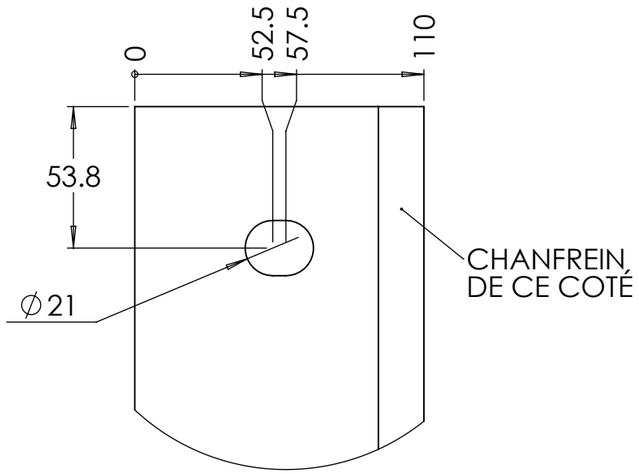

DÉTAIL B

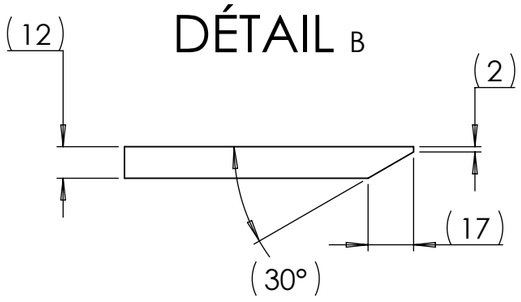

PLIAGE

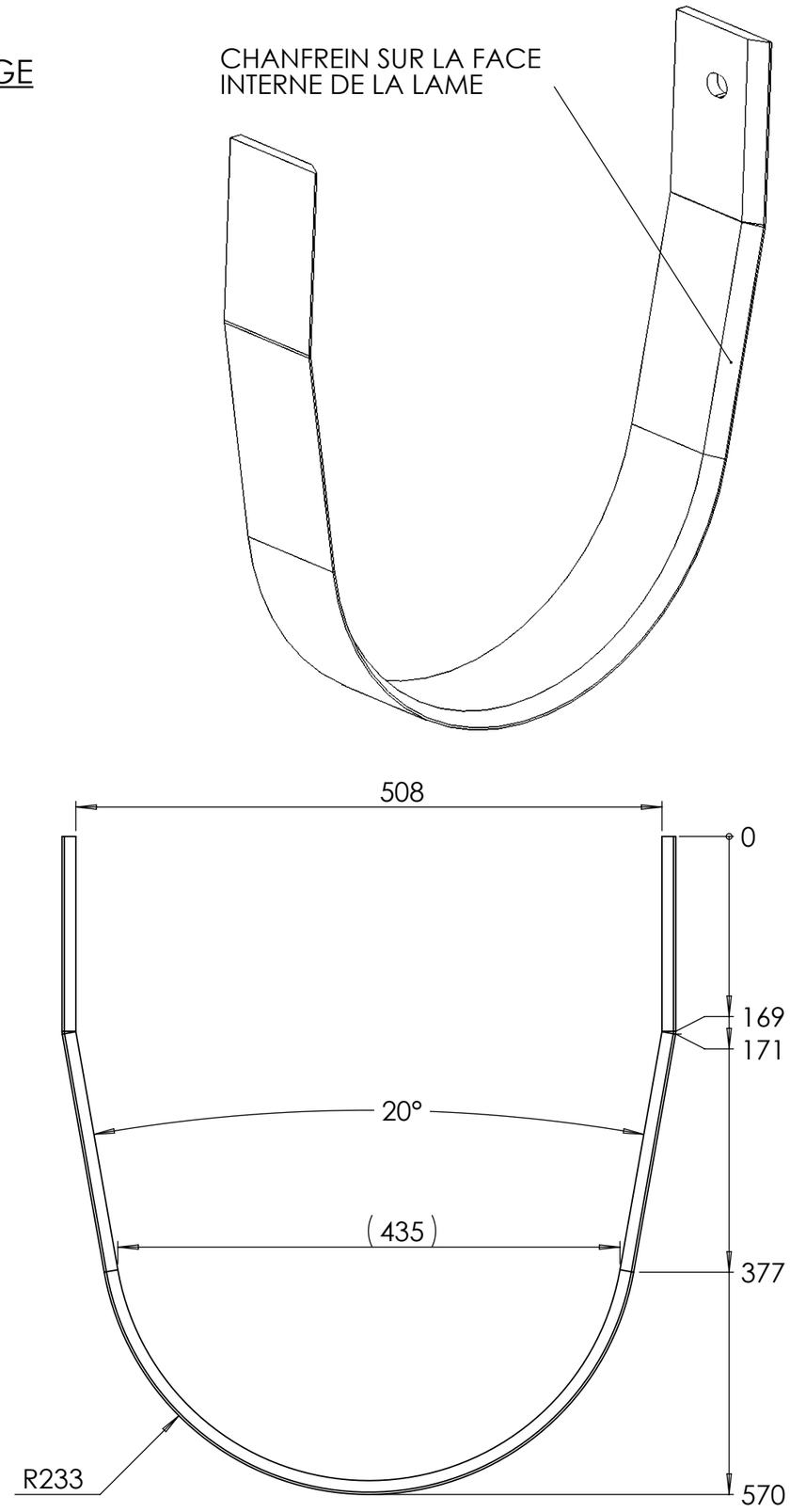

Outil	Souleveuse à treuil			
Date	08/10/2026	Version	V1.6	page n° **26**/ 29
Feuille	Pièce sous-traitée J2			

L'atelier paysan

CC BY NC SA

DÉCOUPE :

J2
Acier S235
ep. 12

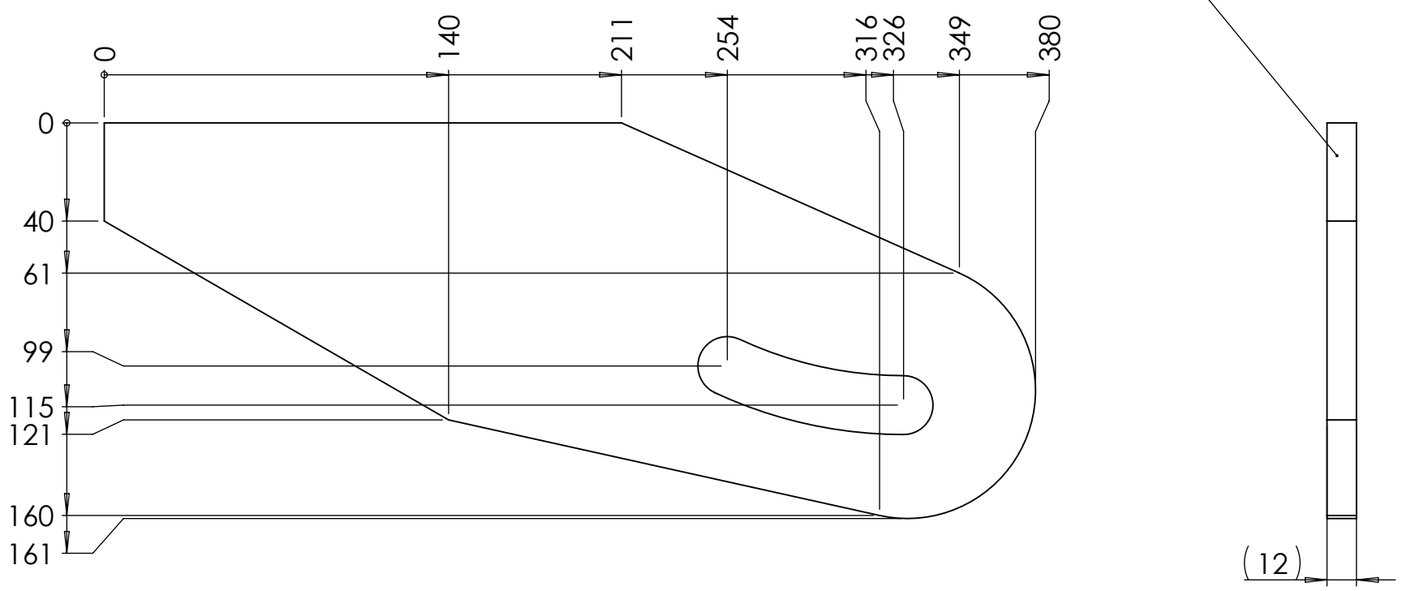

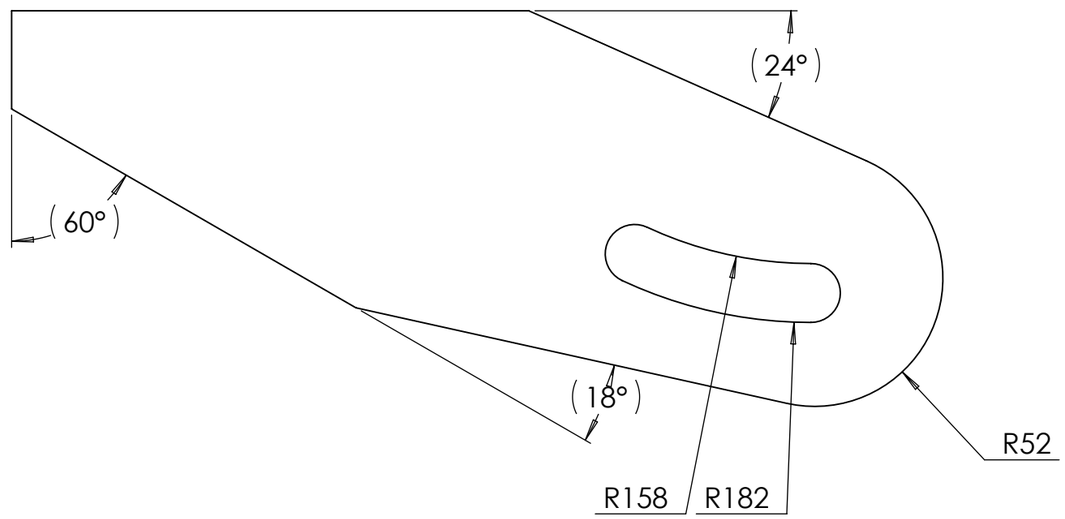

PLIAGE :

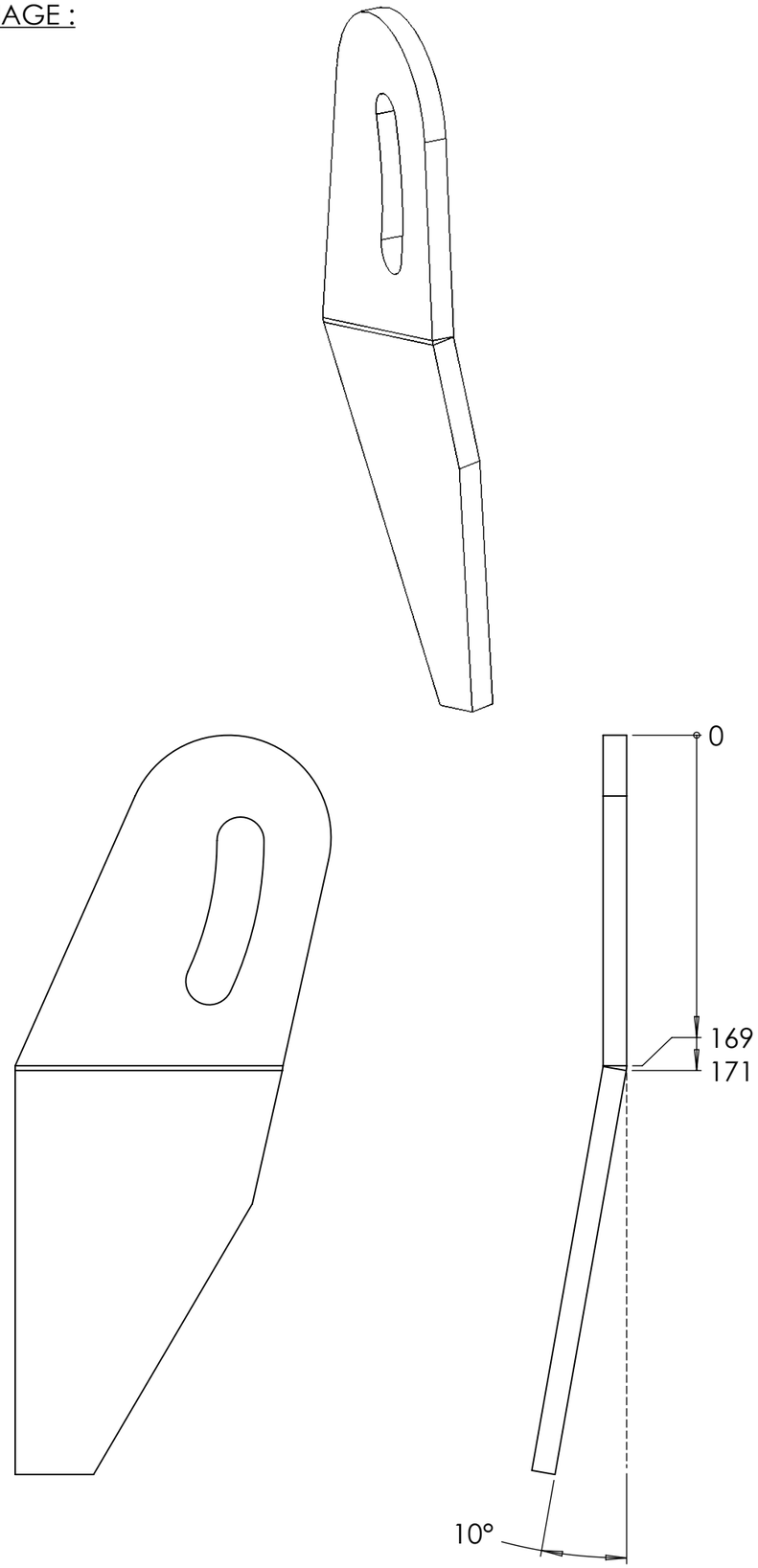

Outil	Souleveuse à treuil			
Date	08/10/2026	Version	V1.6	page n° **27**/ 29
Feuille	Pièce sous-traitée pour kit A1			

BY NC SA

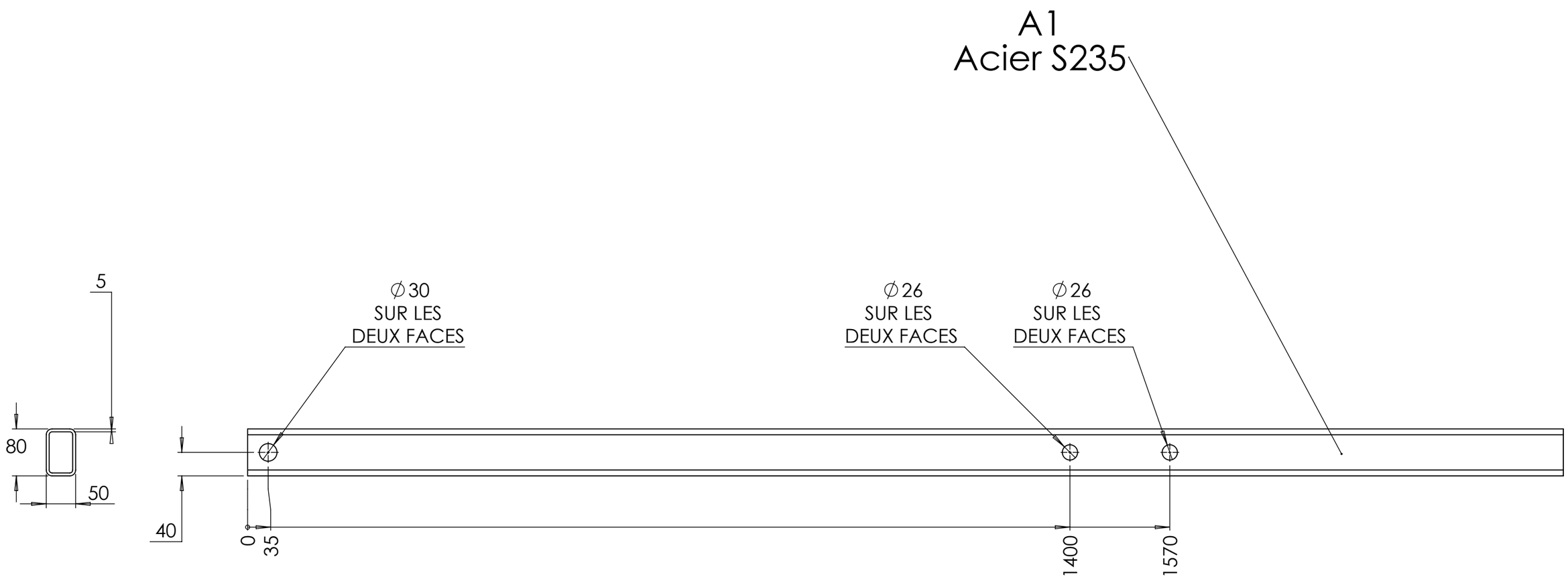

Outil	Souleveuse à treuil			
Date	08/10/2026	Version	V1.6	page n° **28**/ 29
Feuille	Pièce sous-traitée pour kit B1			

CC BY NC SA

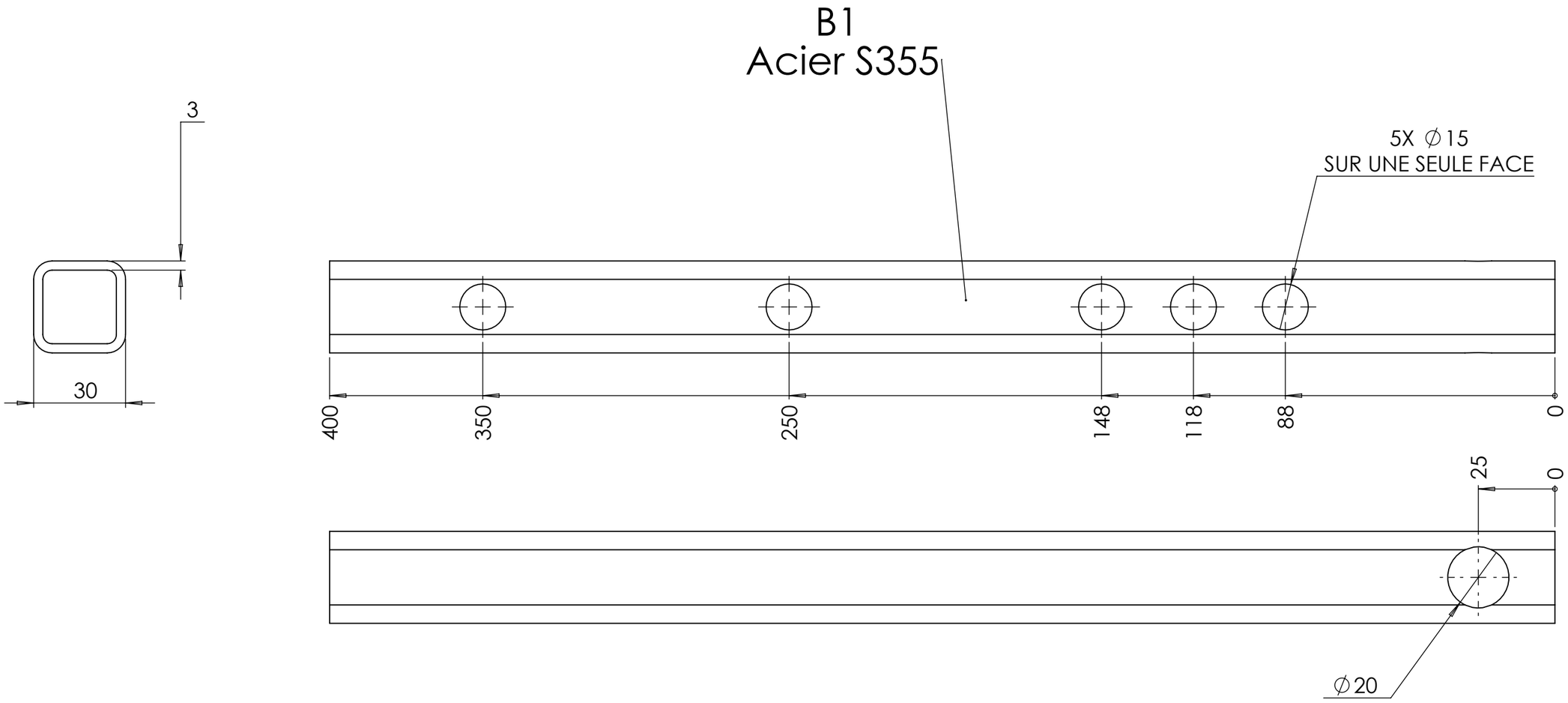

Outil	Souleveuse à treuil			
Date	08/10/2026	Version	V1.6	page n° **29**/ 29
Feuille	Pièce sous-traitée pour kit E1			
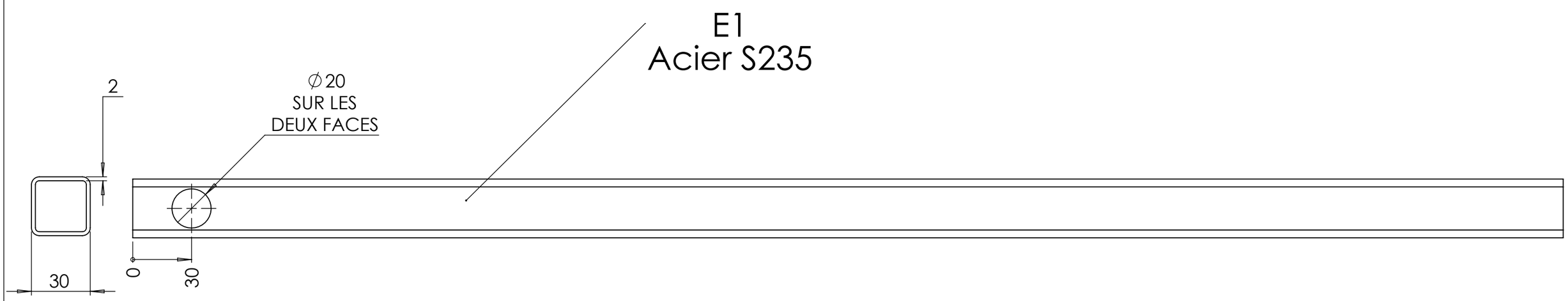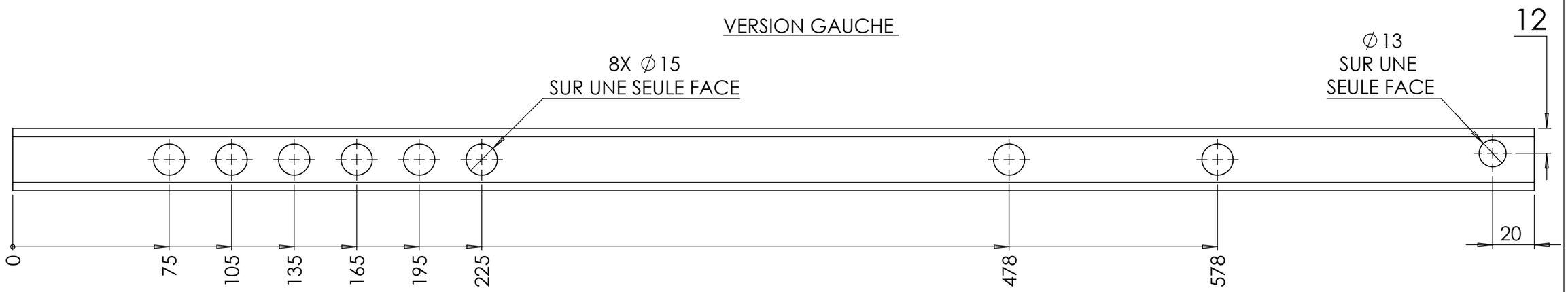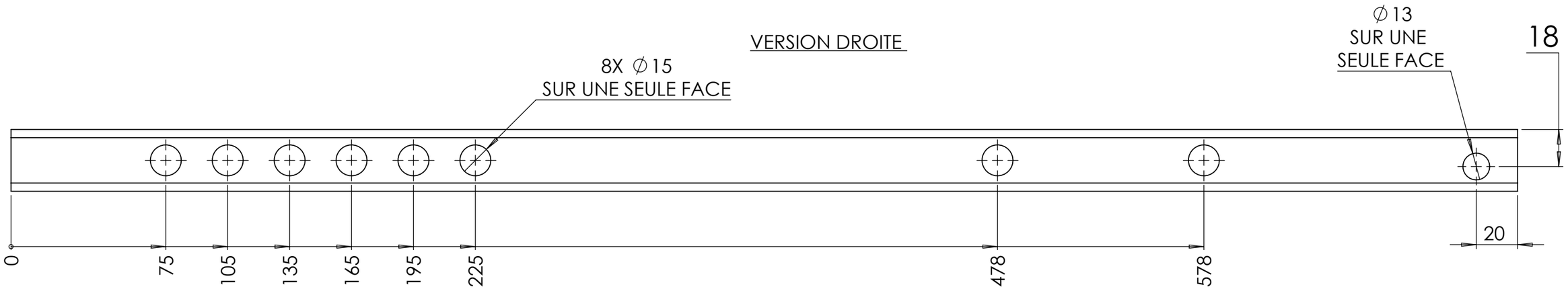
CC BY NC SA