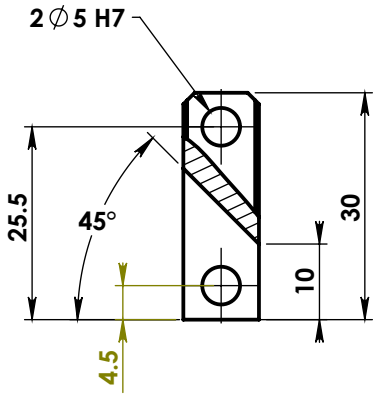

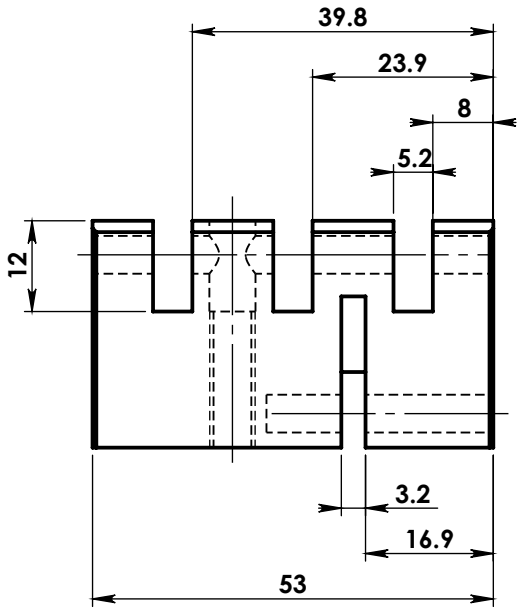

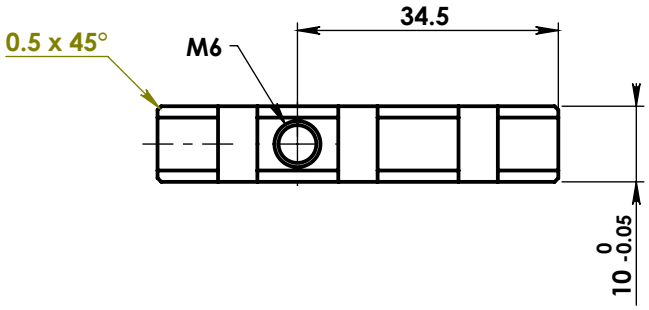

REV	DATE	DESSINE PAR	MODIFICATIONS	VERIFIE PAR
A		JTC	Création initiale	-

Matière : Alu 7075

Nbr:

Tol. géné: ±

Finition:

Tth:

Joël TAUPIN Concept
1135 Rue Principale
38850 CHARAVINES
Tél: 06 88 76 89 38 / 09 63 57 41 31
Email: joel.taupin.jtc@gmail.com

ECHELLE
1:1

A