Outil	A		
Date	13/09/2022	Version	1.2
Feuille	**Perçages**		

L'atelier paysan
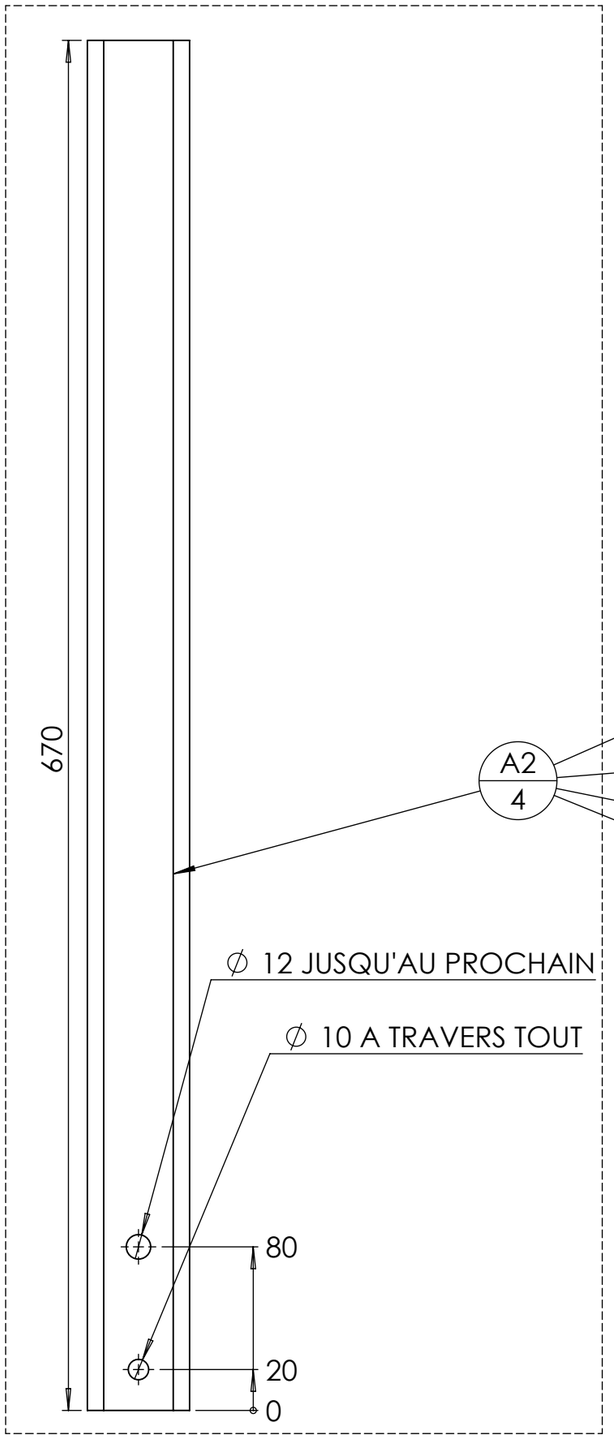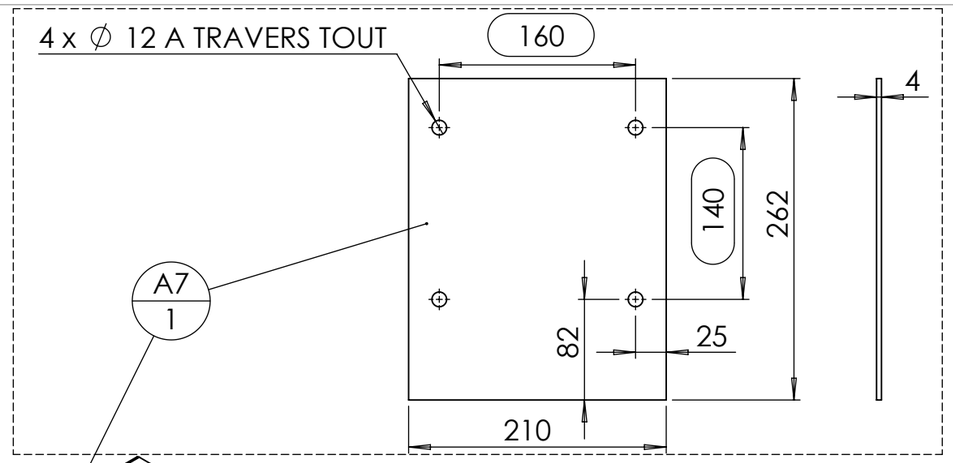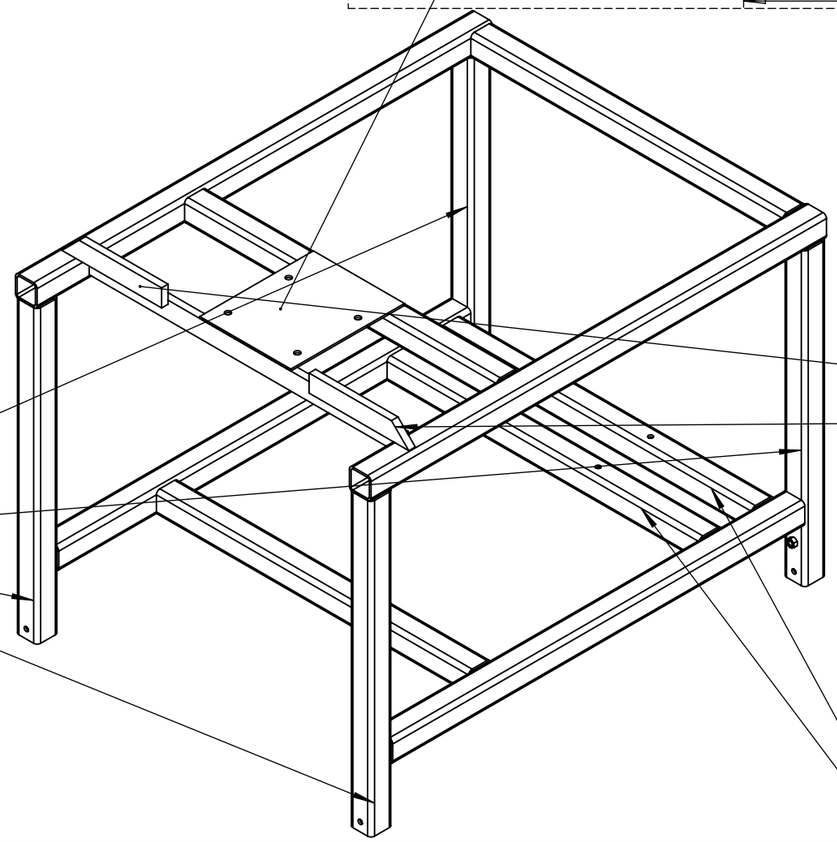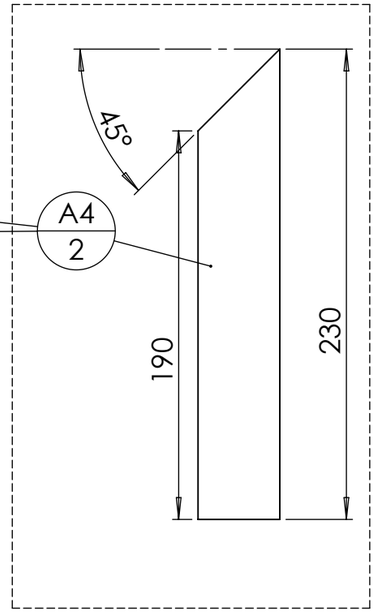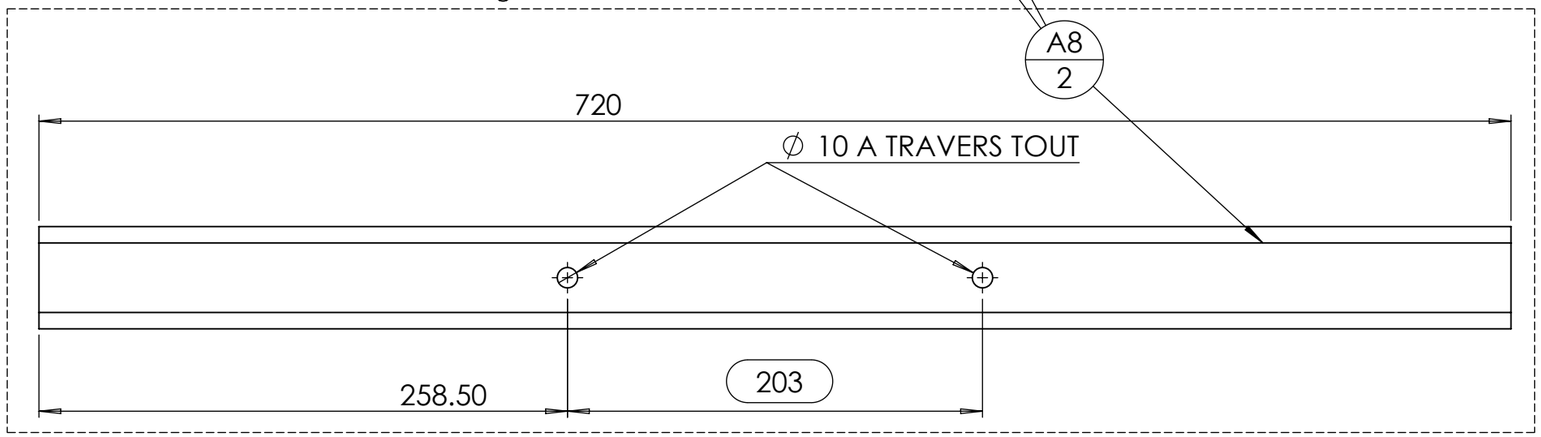
CC BY NC SA