Outil	Pièces-sous traitées gabarit			
Date	20/11/2023	Version		page n° 4 / 4
Feuille	Gabarit champ 2			
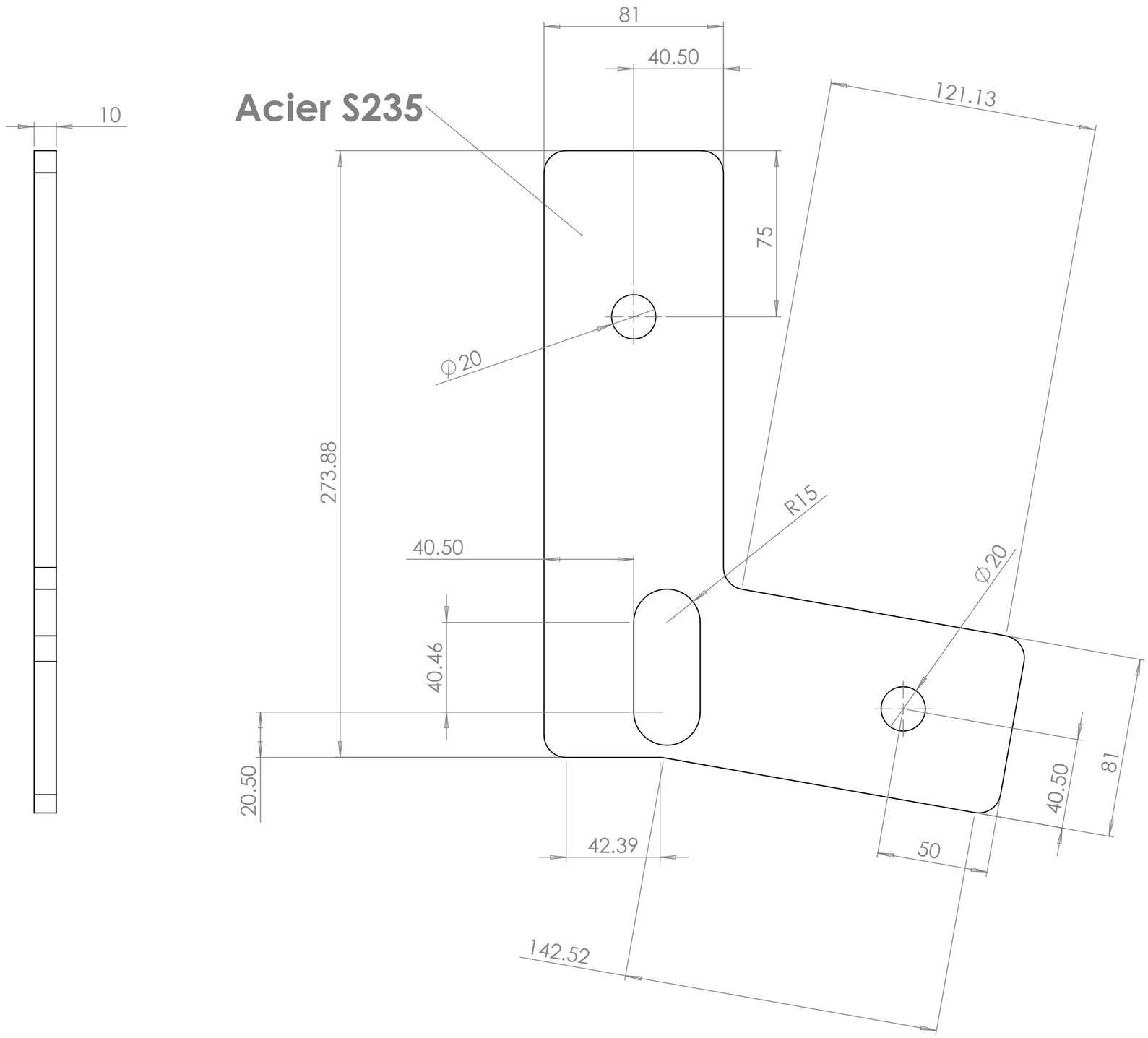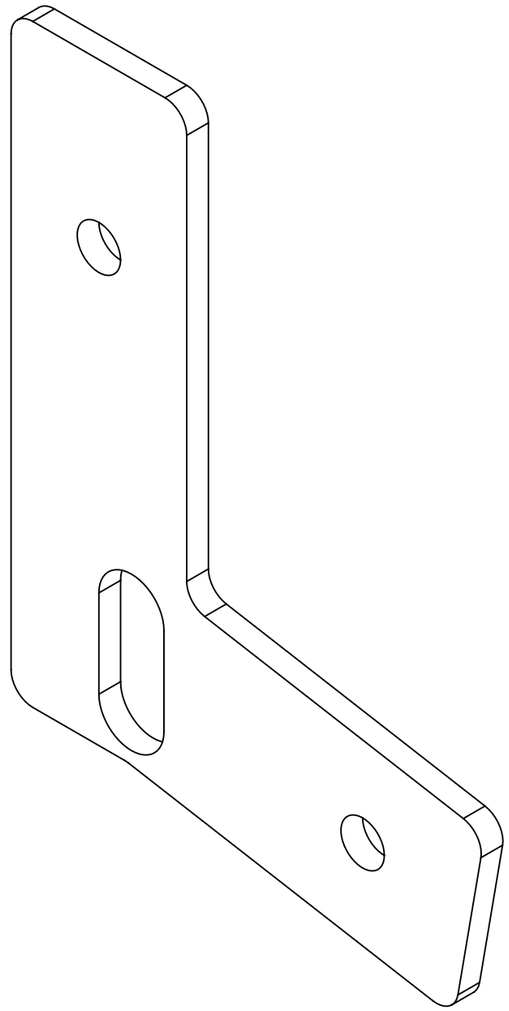
BY NC SA