Outil	Semoir maraîcher multigraine			
Date	02/09/2020	Version	1.0	page n° 10 / 17
Feuille	B1-B13-B18			

L'atelier paysan
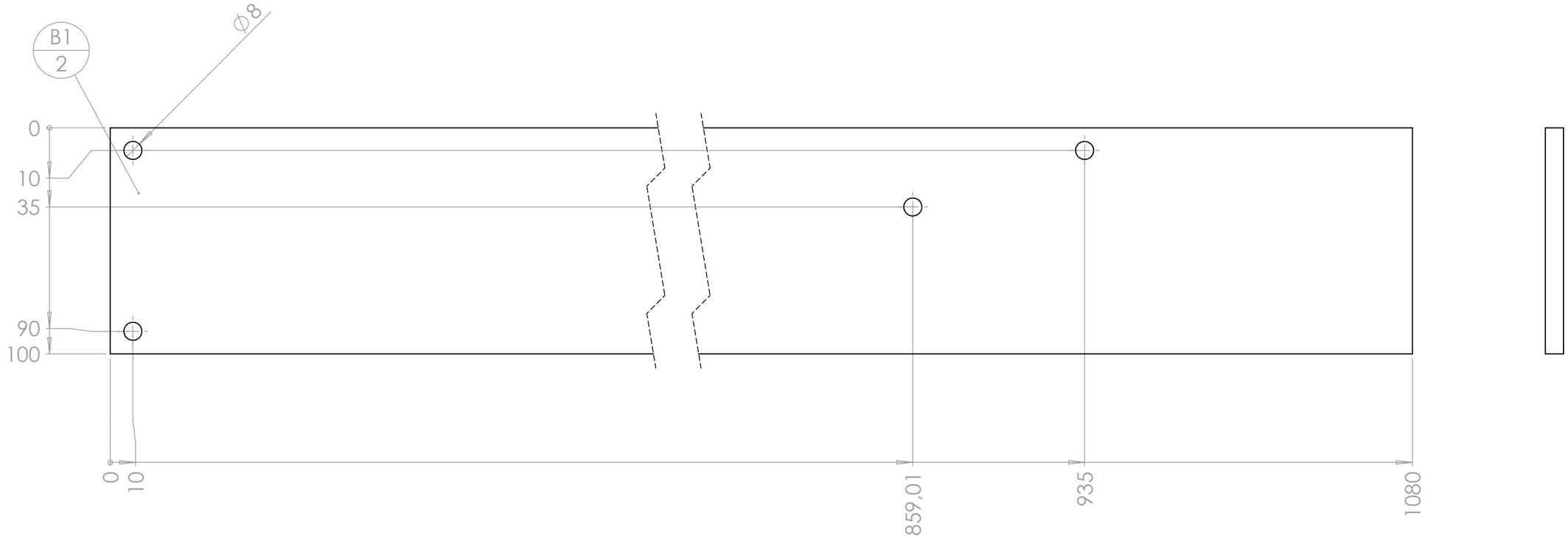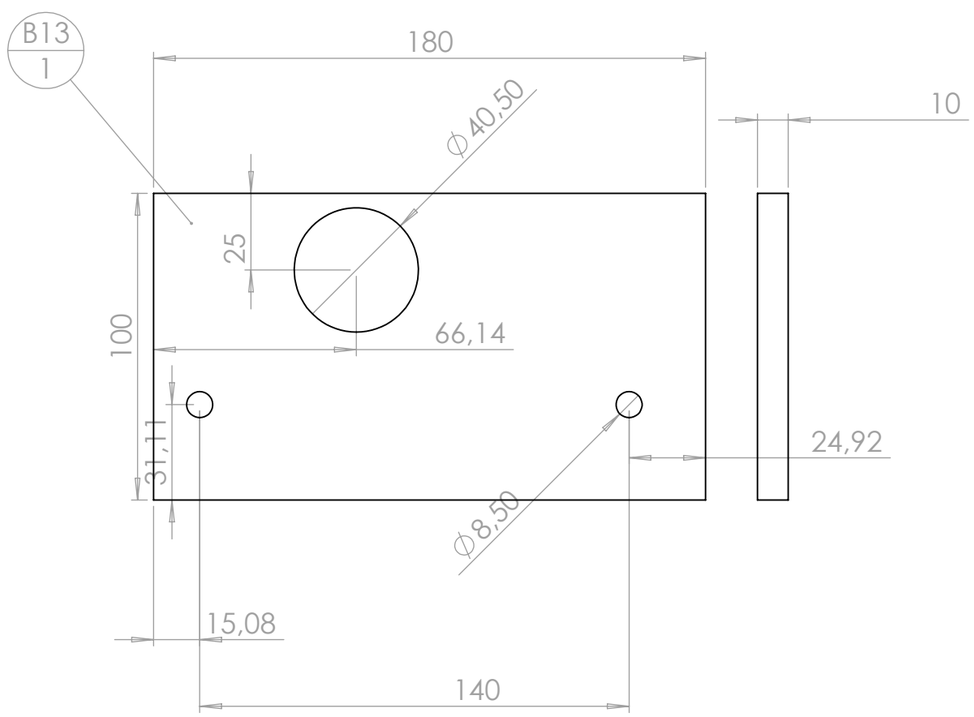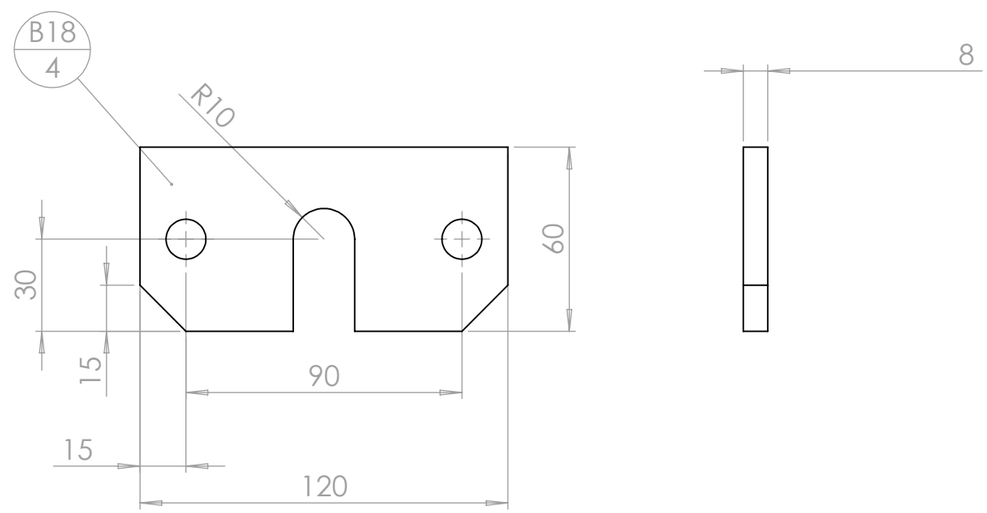
CC BY NC SA