Outil	Pièces sous-traitées - Butteuse			
Date	23/08/2023	Version		page n° **1** / 1
Feuille	**D3**			

CC BY NC SA

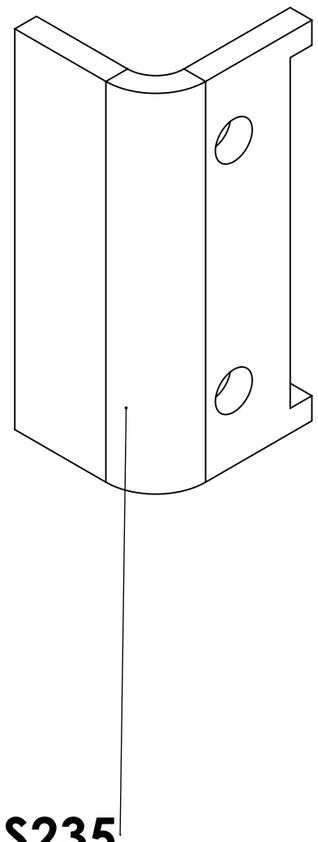
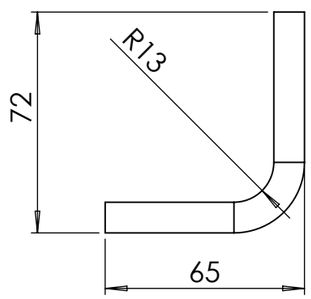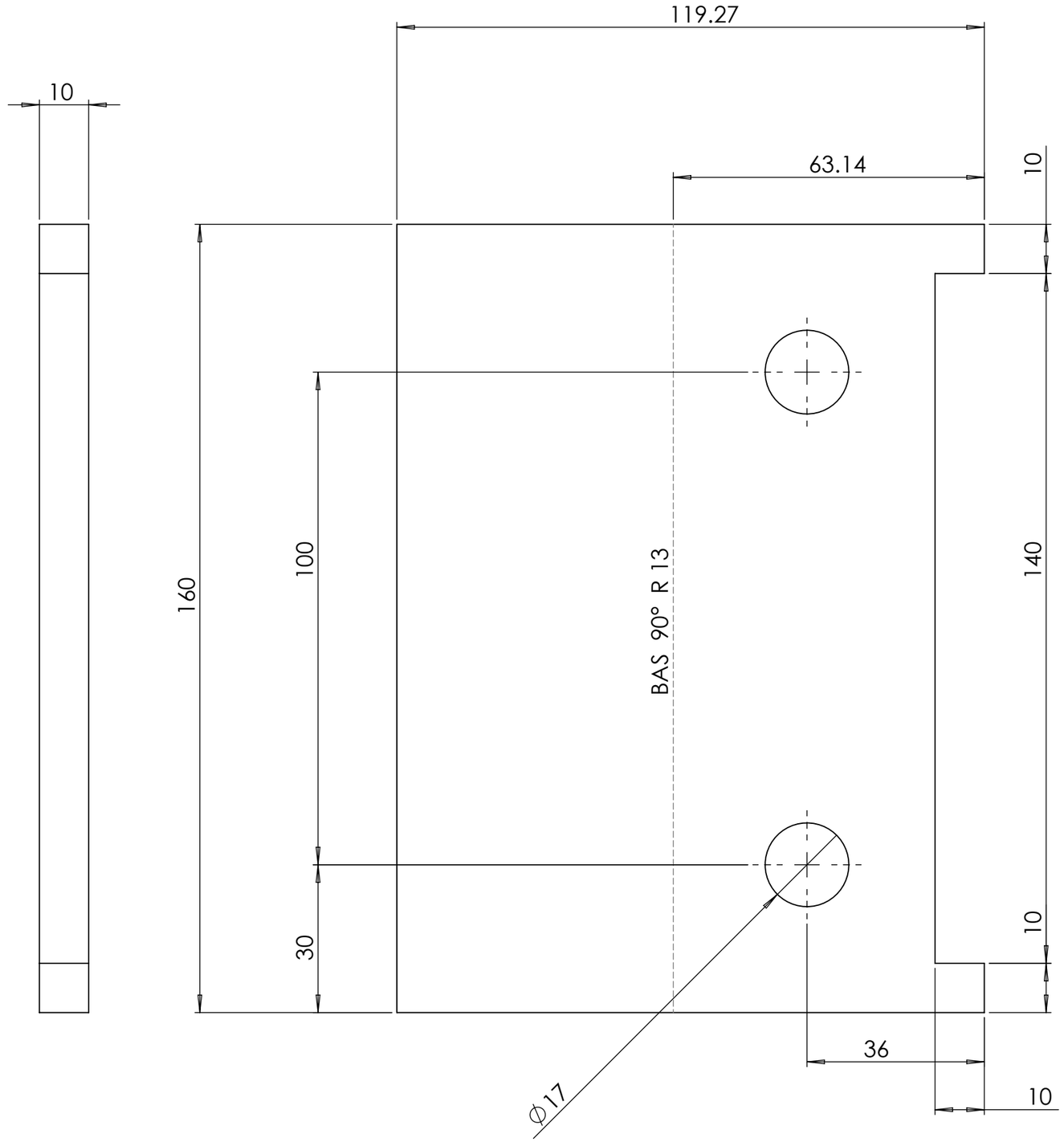
Acier S235