Outil	Brosse à blé - Pièces sous-traitées			
Date	25/09/2023	Version	6.1	page n° **11** / 31
Feuille	**O1**			

CC BY NC SA
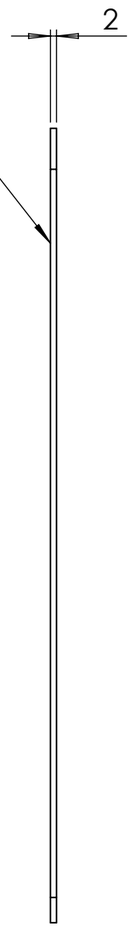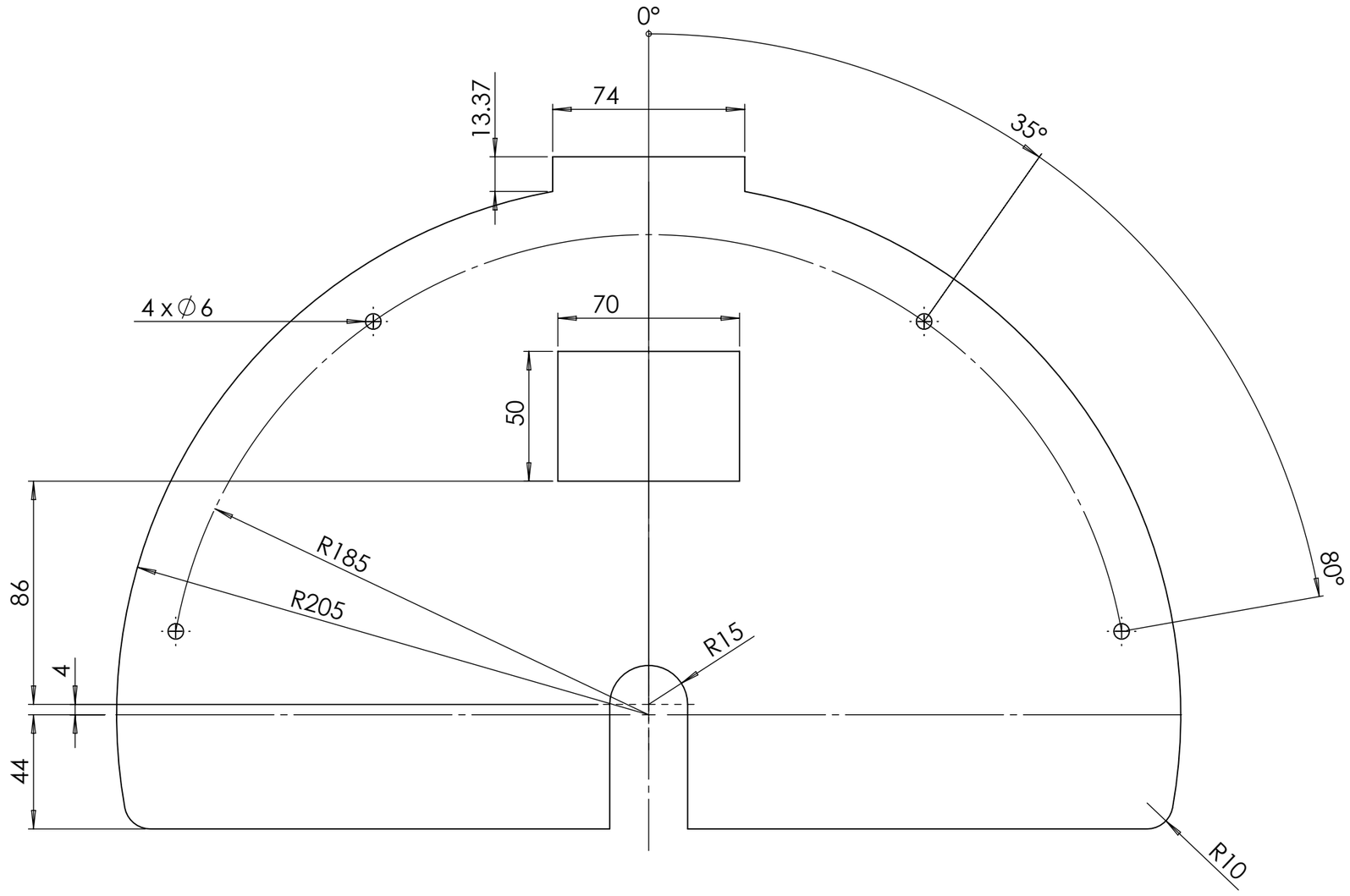
O1
Acier S235