Outil	Brosse à blé - Pièces sous-traitées			
Date	25/09/2023	Version	6.1	page n° **4** / 31
Feuille	**D1**			

L'atelier paysan

CC BY NC SA

D1
Acier S235

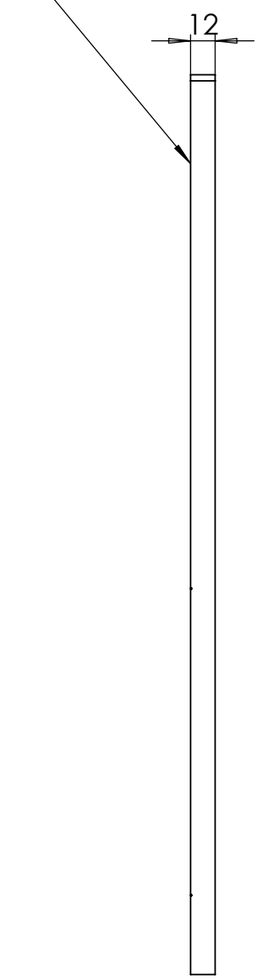

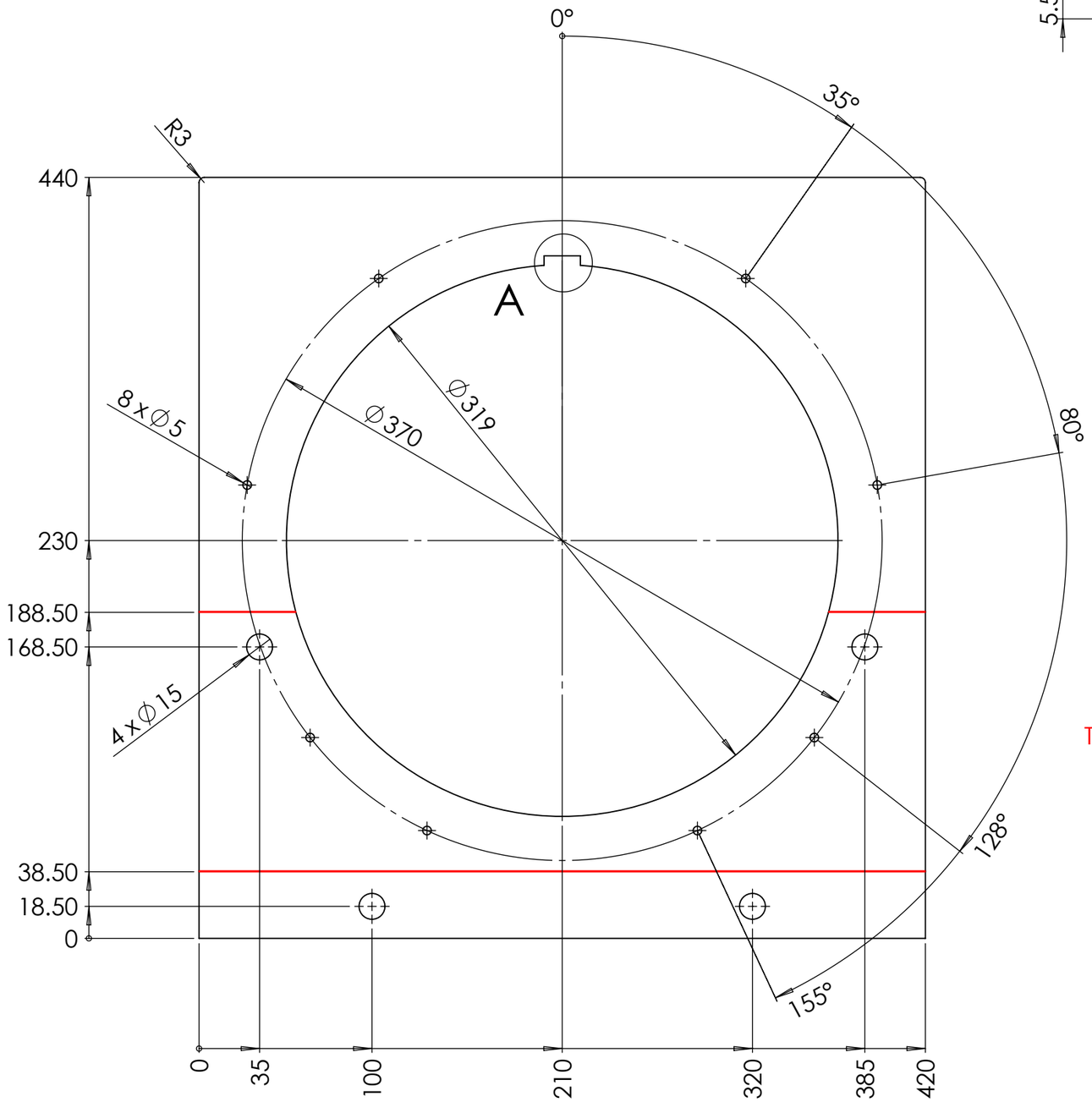

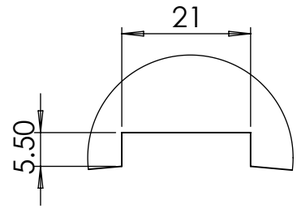

DÉTAIL A

Traits de gravage en rouge