Outil	Pièces sous traitées			
Date	07/11/2023	Version		page n° **17**/ 36
Feuille	**B19l**			

L'atelier paysan

CC BY NC SA
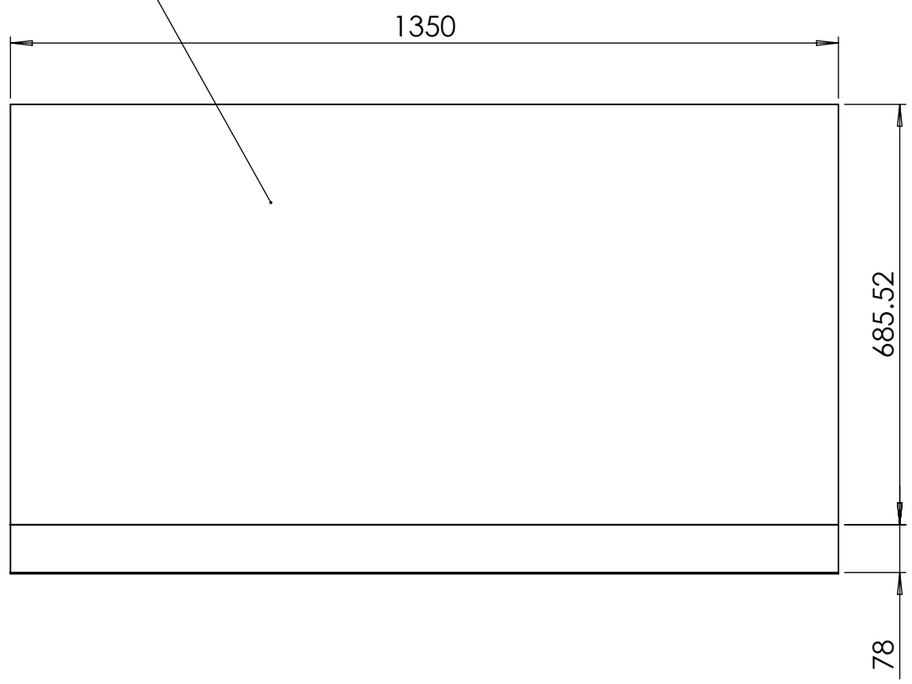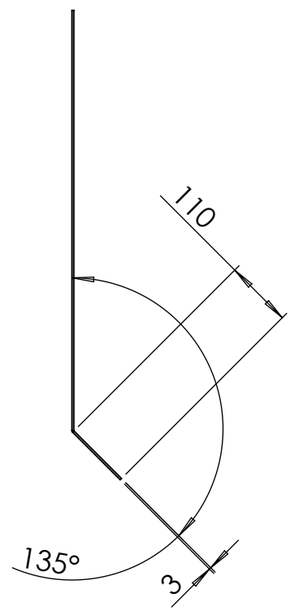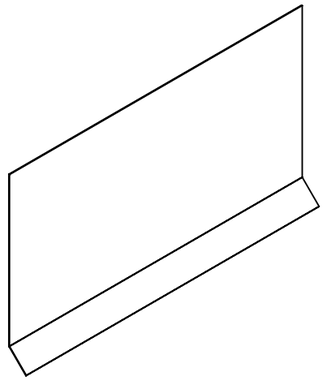
B19l
Acier S235