Outil	Distributeur d'engrais - Châssis			
Date	05/09/2023	Version	0.4	page n° **32**/ 32
Feuille	**B1l**			

L'atelier paysan

CC BY NC SA

B1l

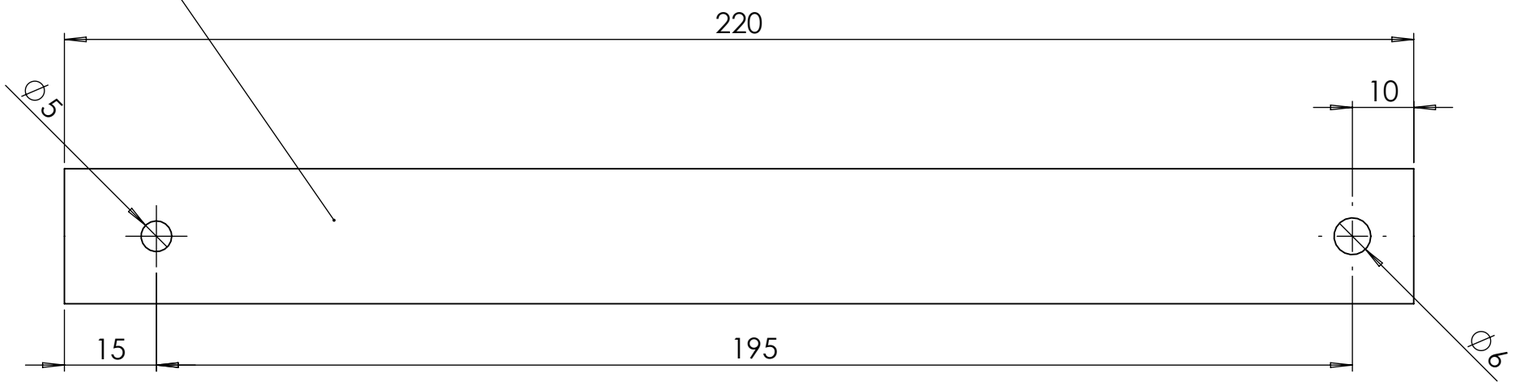

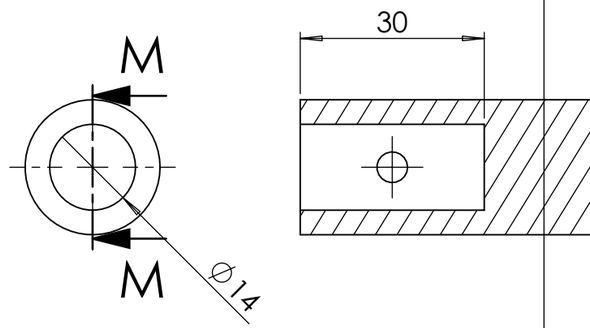

COUPE M-M

ECHELLE 1 : 1