Outil	GB1ar			
Date	30/03/2022	Version		page n° **1** / 1
Feuille	**Feuille1**			

BY NC SA

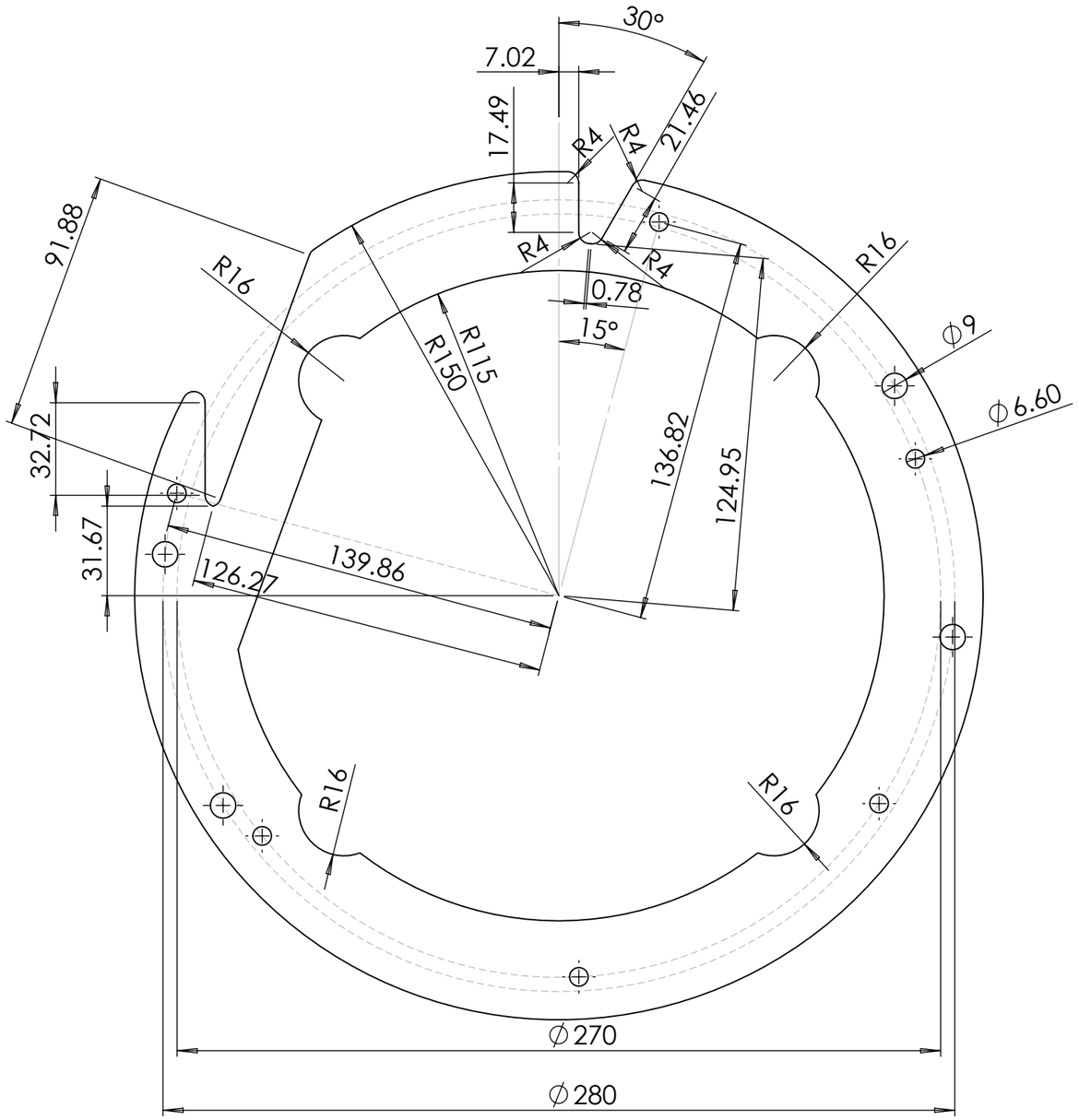

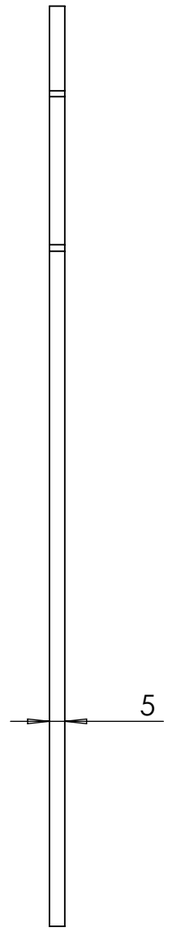

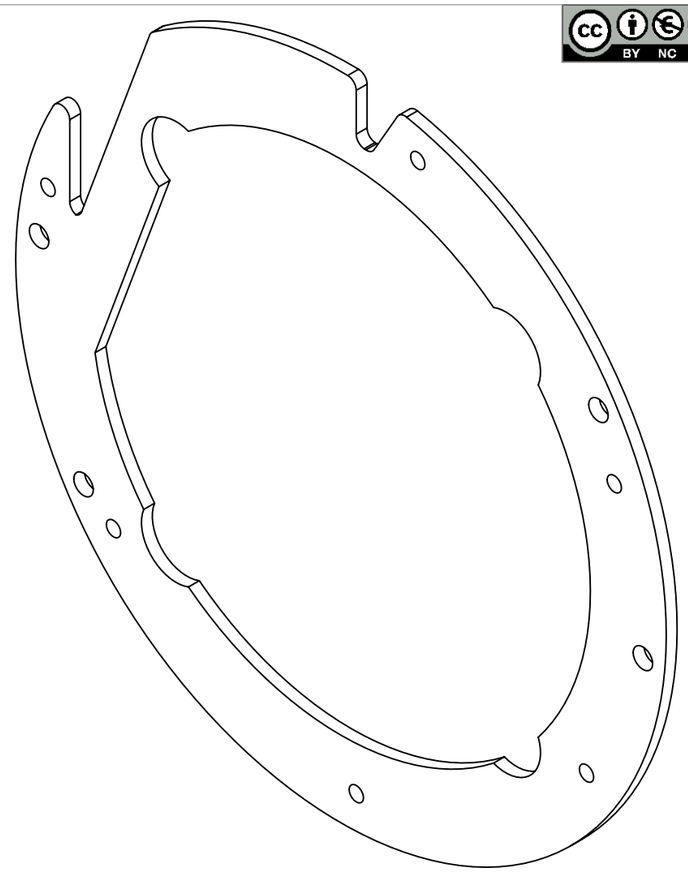

repère	Désignation	ANGLE1	ANGLE2	p	LONGUEUR	Epaisseur de tôlerie	Matériau	Quantité
GB1ar	GB1 Décortiqueur			6x Ø6,6 ; 6x Ø9 ;		0.005	Acier non allié	1