Outil	Four à pain 150 - Laser			
Date	22/11/2023	Version		page n° **45**/ 63
Feuille	**A3'**			

L'atelier paysan

CC BY NC SA
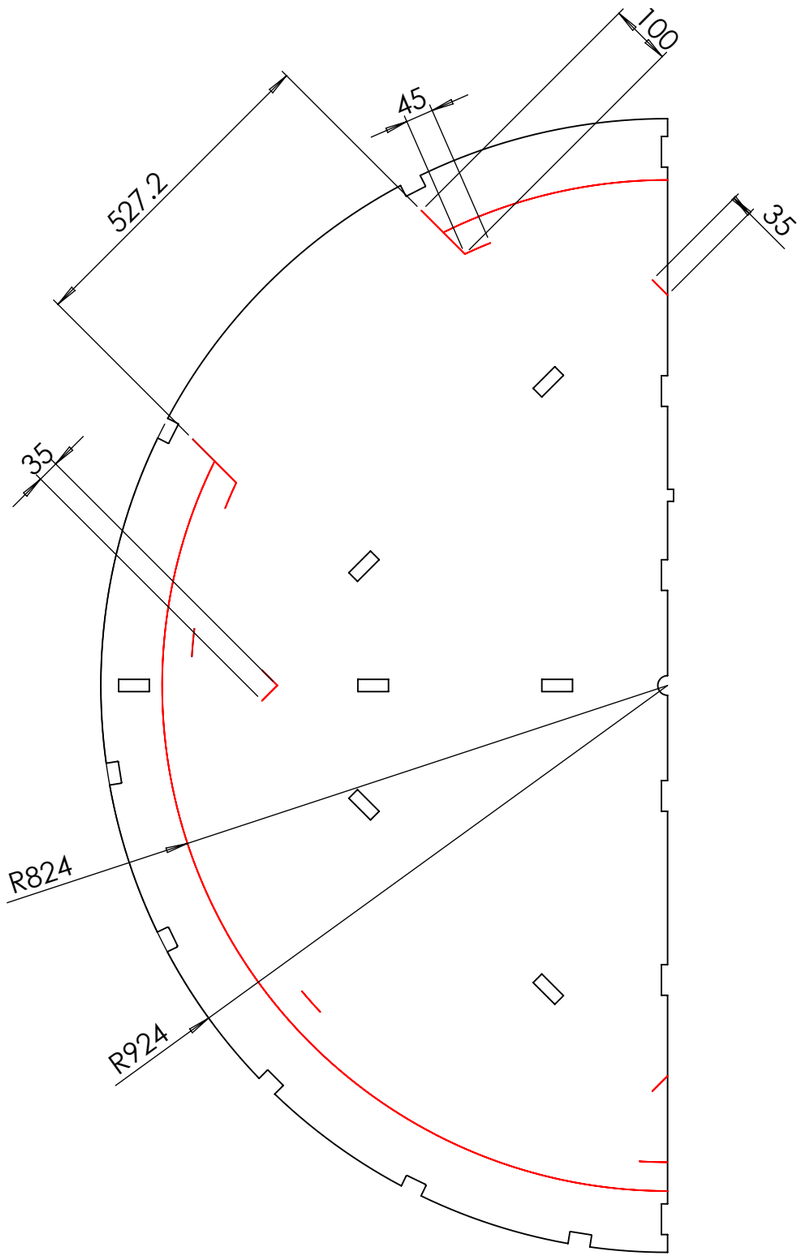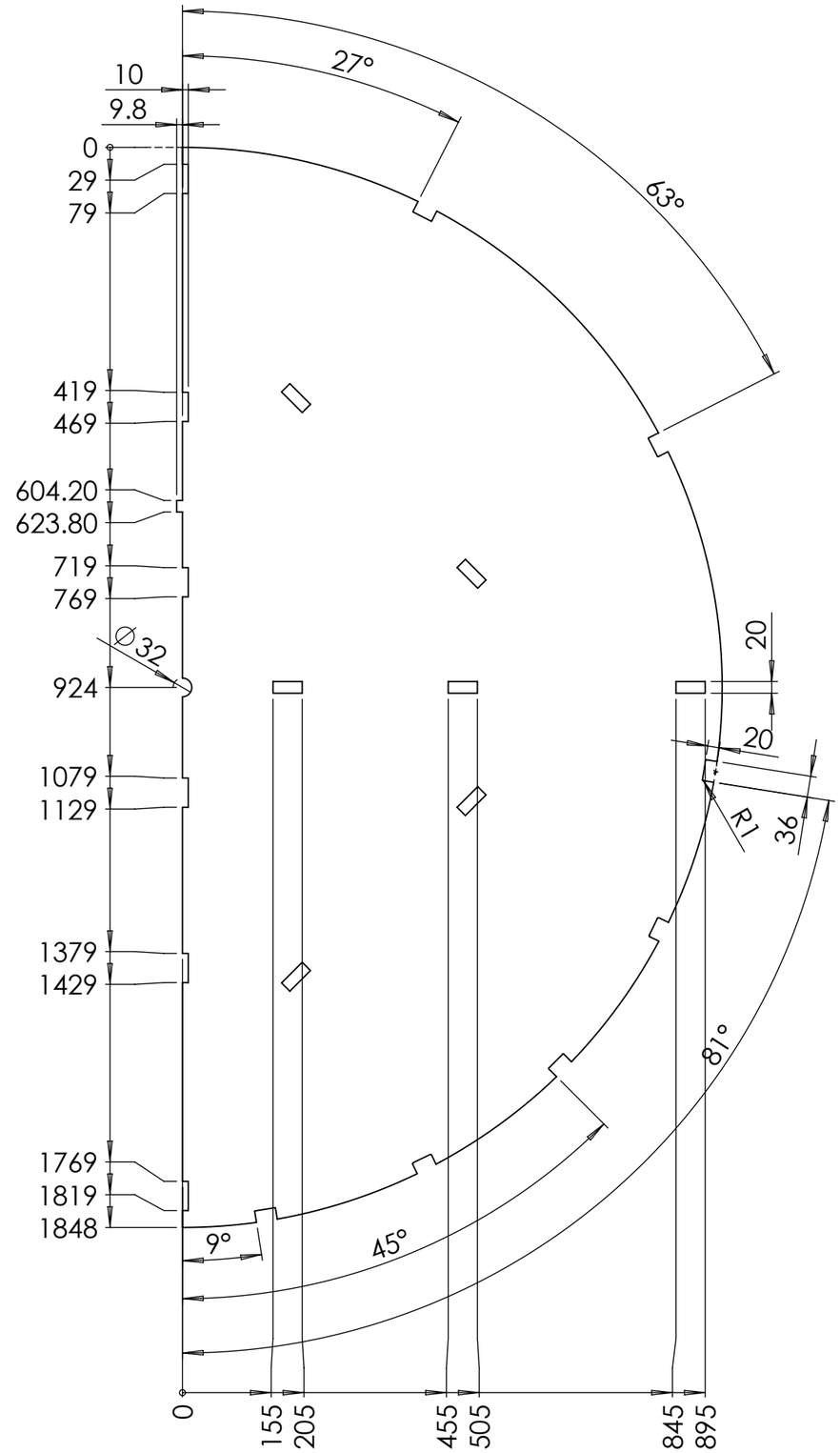
ID : A3'
Acier S235
Epaisseur : 3mm