Outil	H2			
Date	15/09/2022	Version		page n° **1** / 1
Feuille	**Feuille1**			

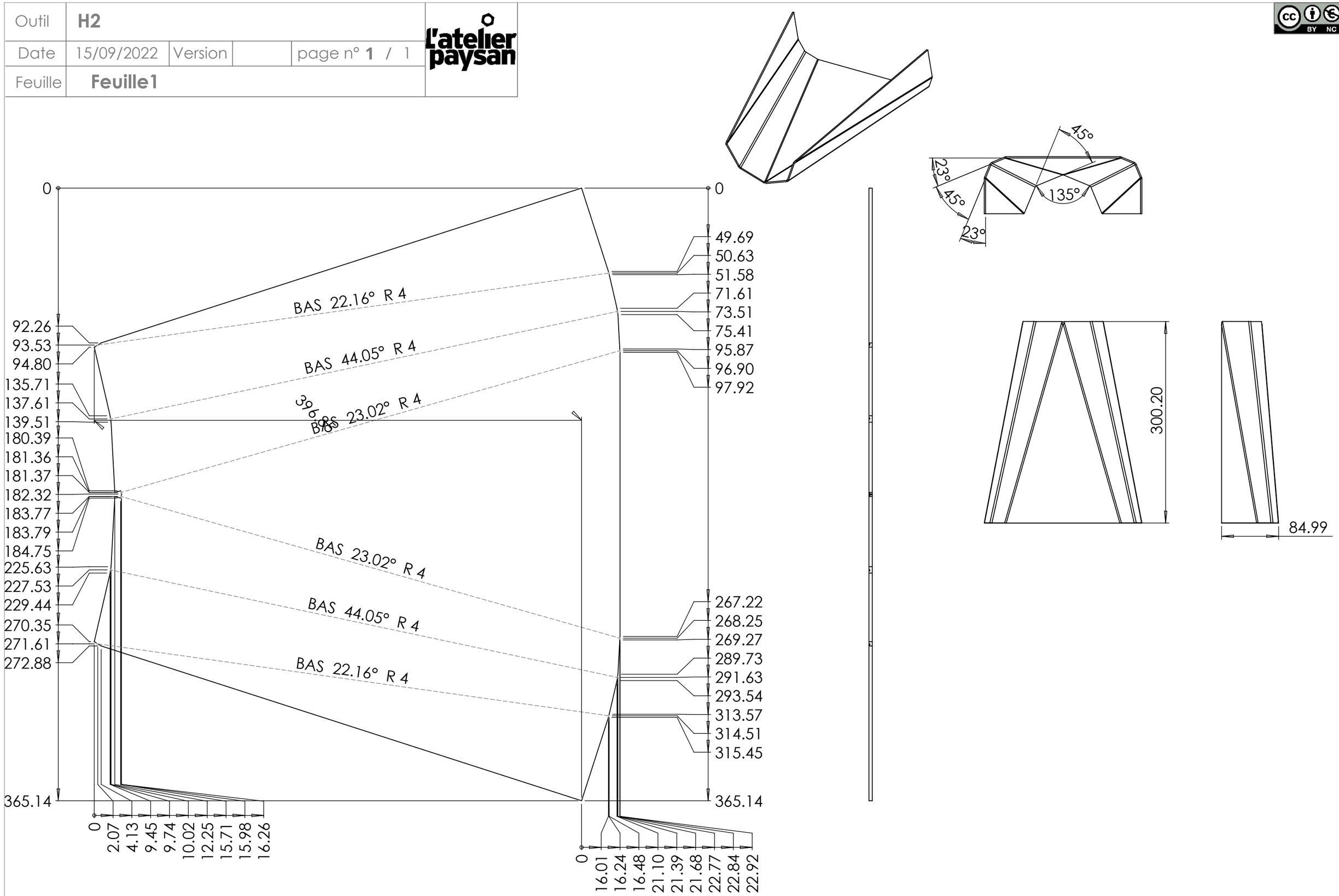

repère	Désignation	ANGLE1	ANGLE2	p	LONGUEUR	Epaisseur de tôlerie	Matériau	Quantité
H2	H2 Décortiqueur					2		1