Outil	Brosse à blé - Pièces sous-traitées			
Date	25/09/2023	Version	6.1	page n° **25**/ 31
Feuille	**T2**			

L'atelier paysan

CC BY NC SA

T2
Acier S235

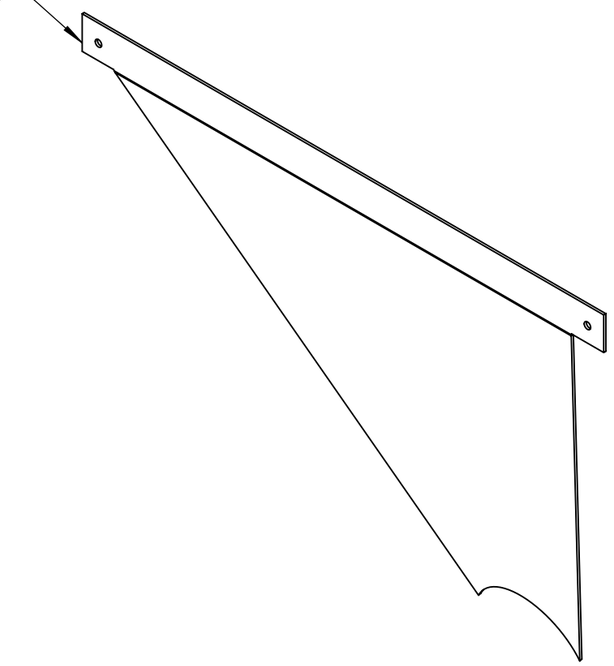
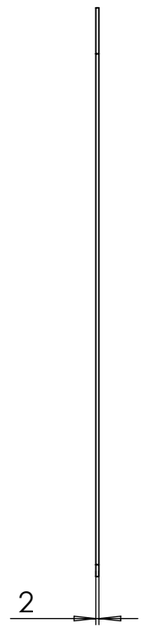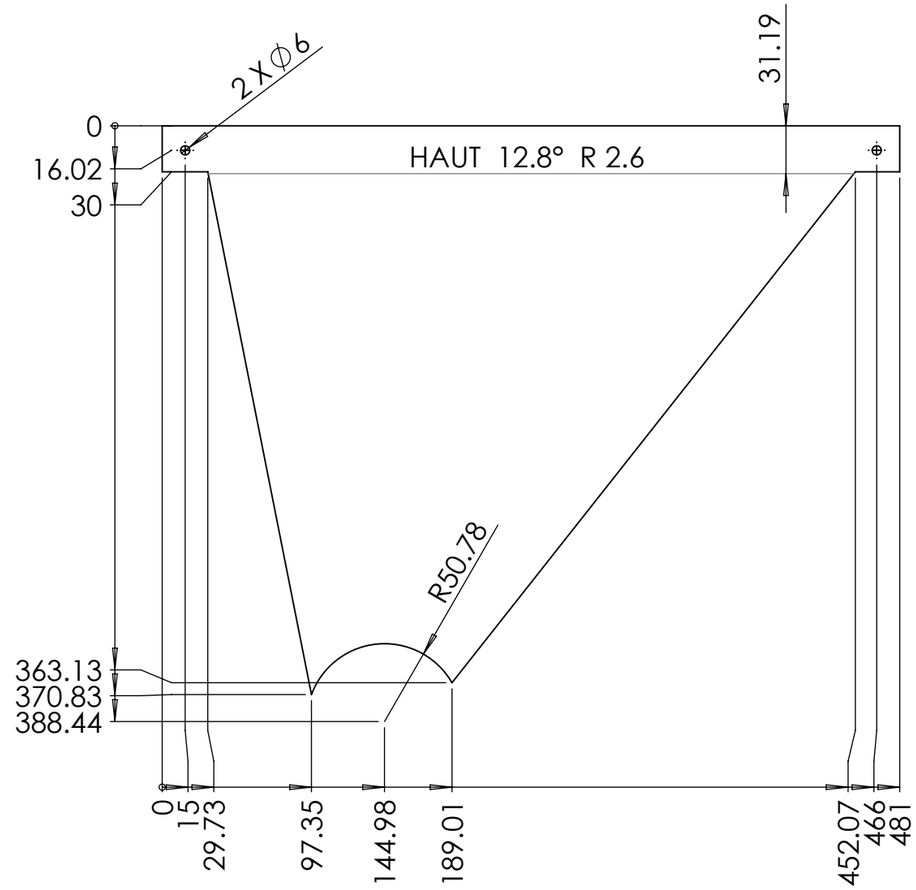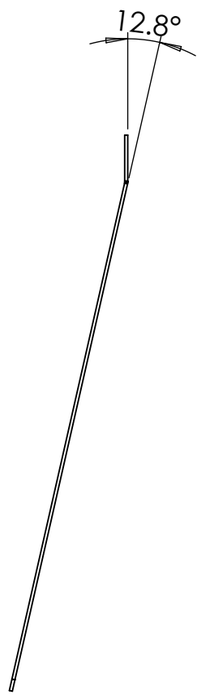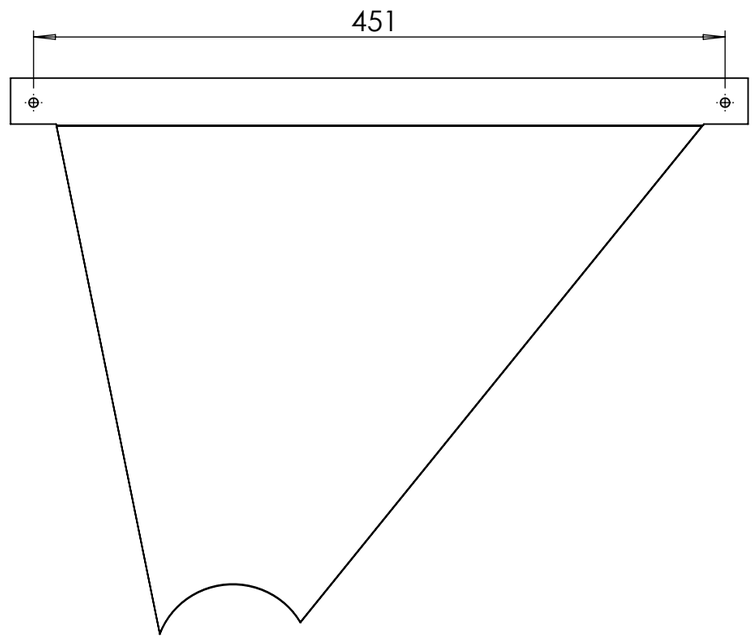
Vues dépliées