BY NC SA
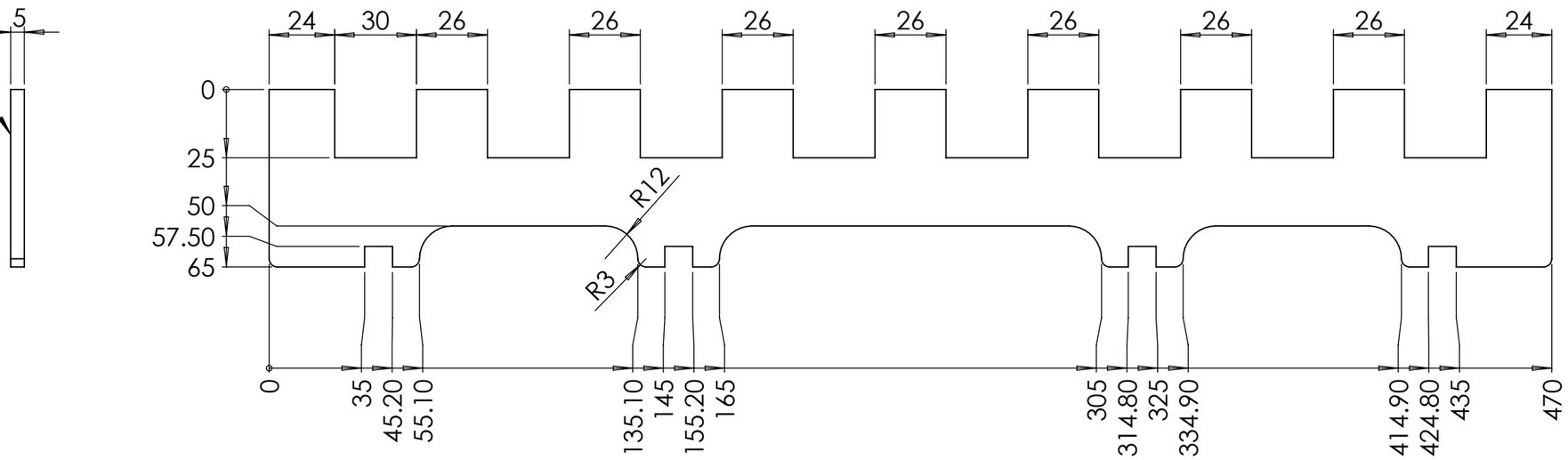
H4
Acier S235