CC BY NC SA

DL4

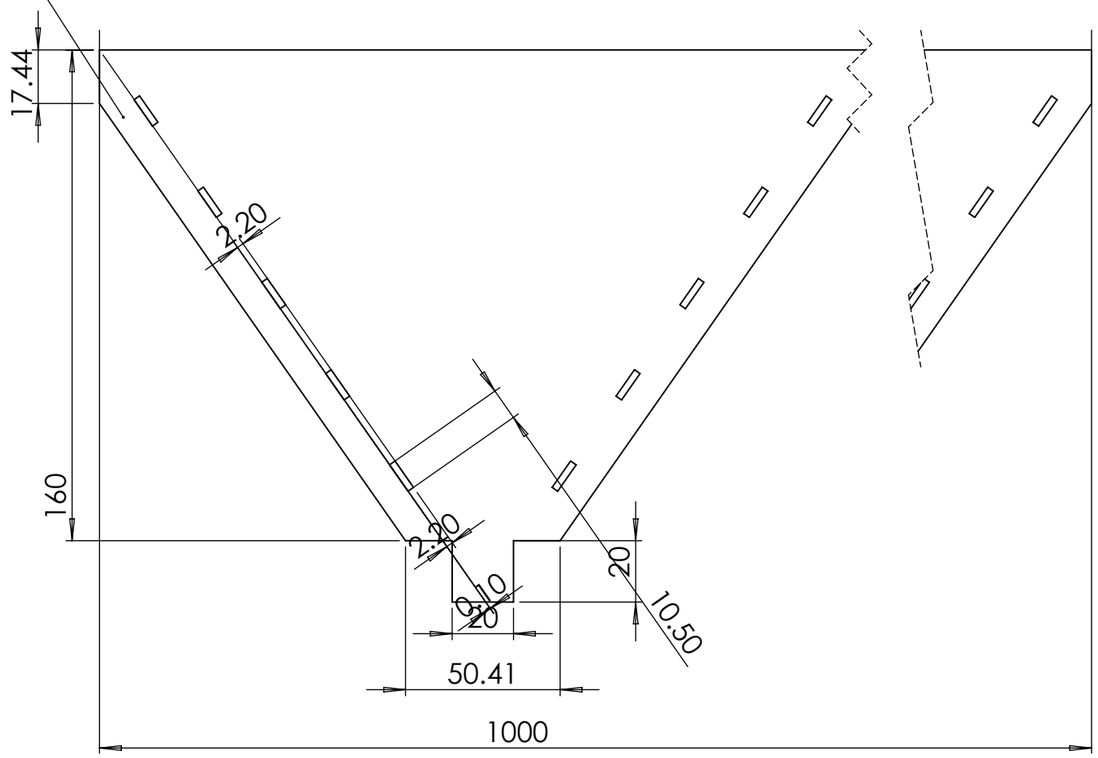

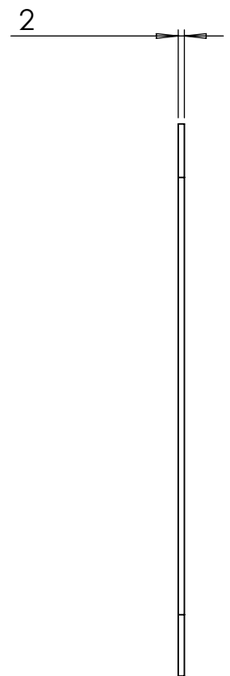

Acier S235