Outil	Pièces sous-traitées Bride rond 30			
Date	06/12/2023	Version	2.0	page n° 3 / 4
Feuille	RA6			

L'atelier paysan
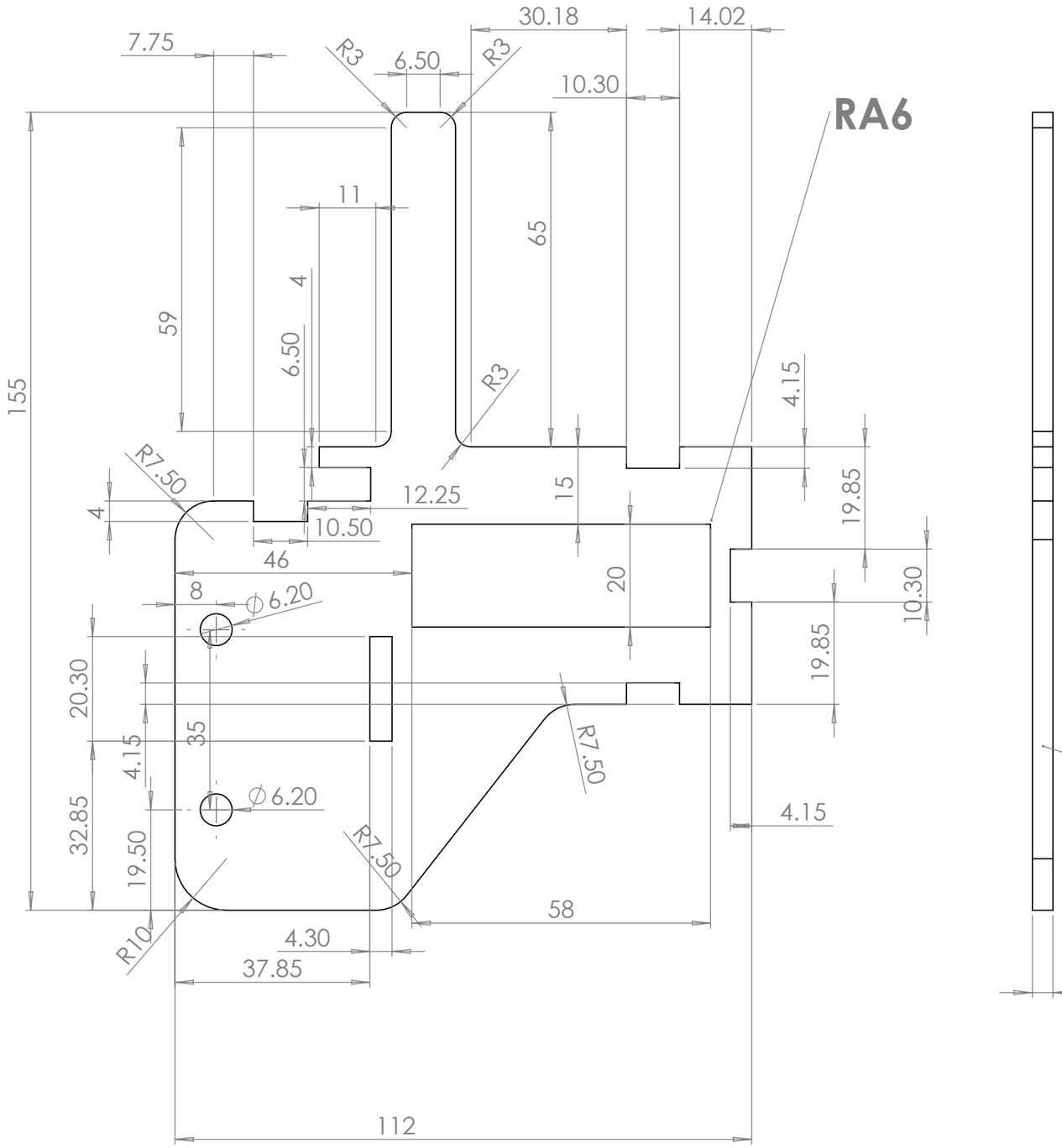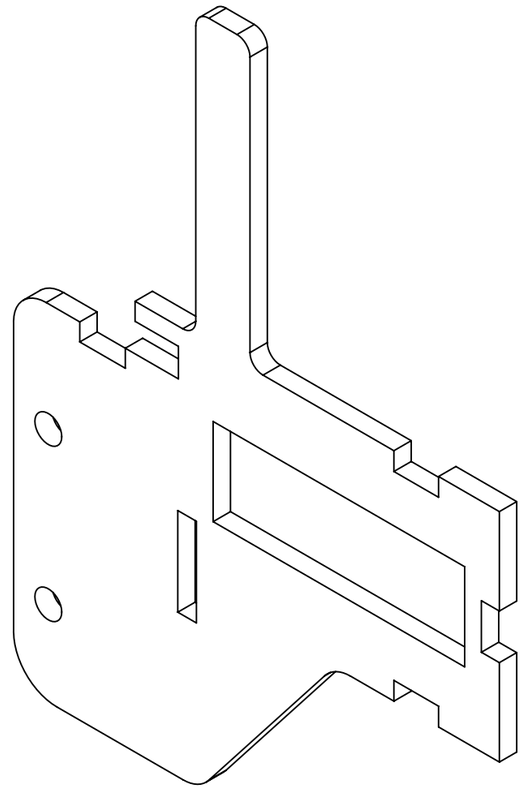
CC BY NC SA