Outil	Campagnole légère - LASER			
Date	08/10/2024	Version	1.5	page n° **1** / 3
Feuille	**A2**			

CC BY NC SA
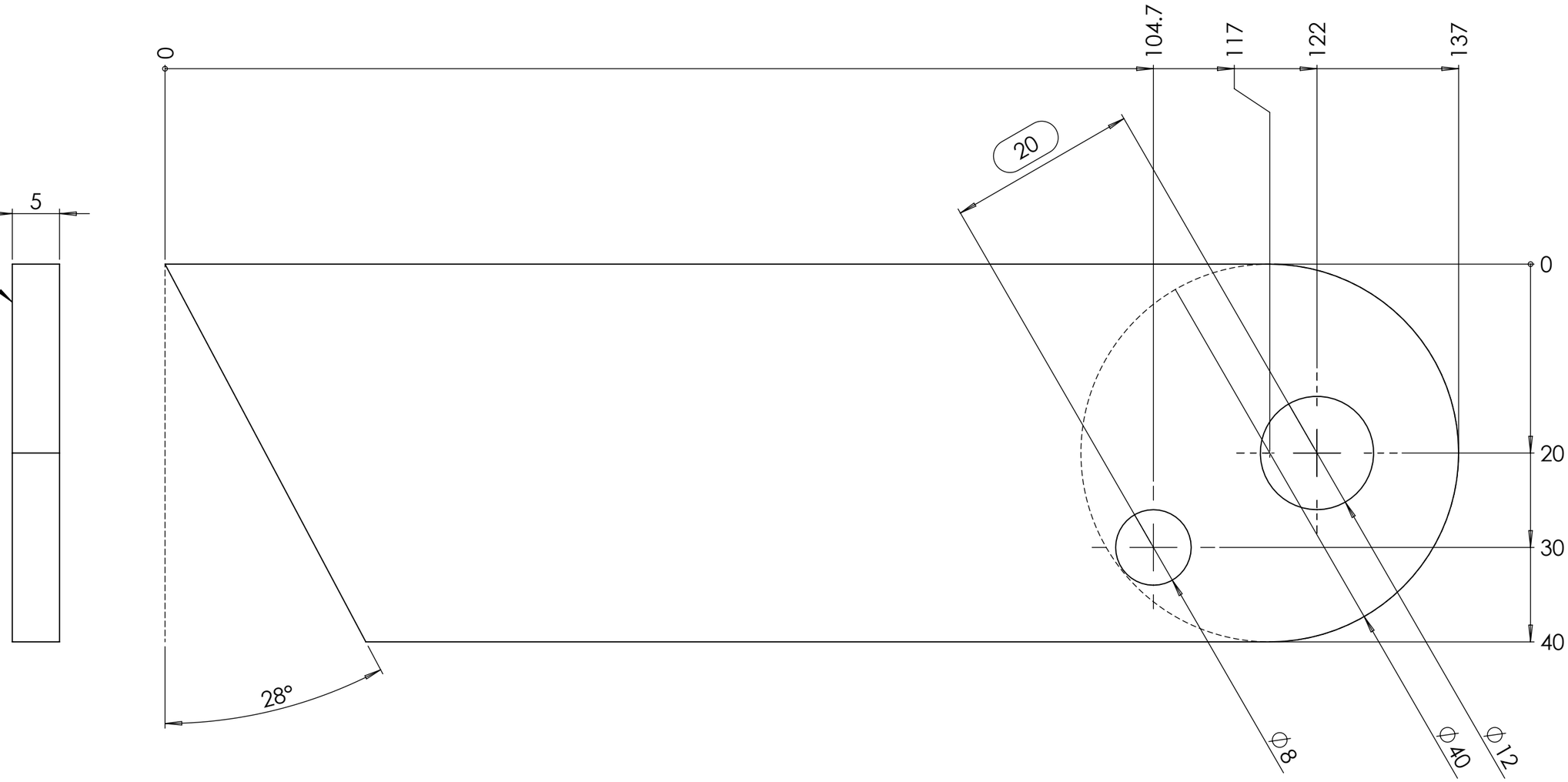
A2
Acier S235
ep. 5