| Outil | Brosse à blé - Pièces sous-traitées | | | |
|---|---|---|---|---|
| Date | 25/09/2023 | Version | 6.1 | page n° **2** / 31 |
| Feuille | **A8** | | | |

CC BY NC SA

**A8**
**Acier S235**

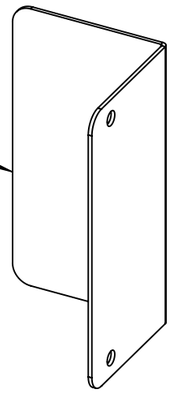

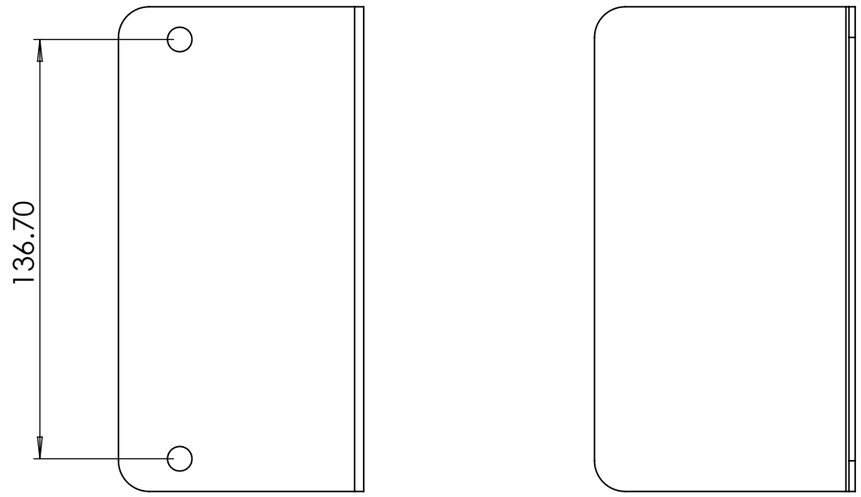

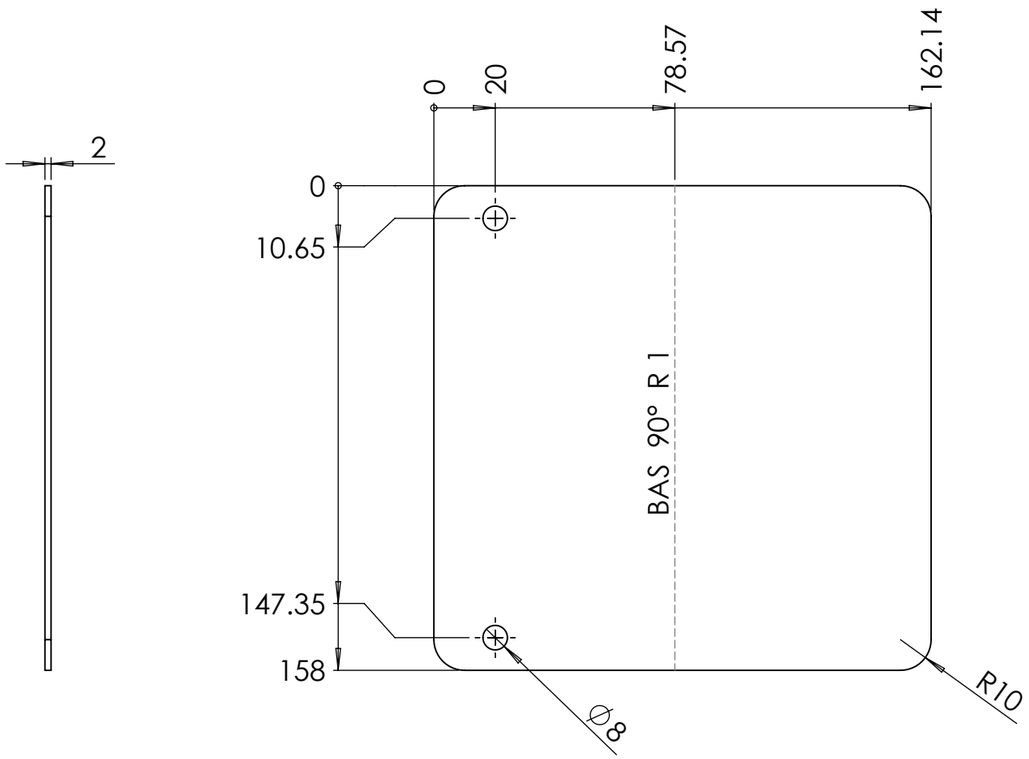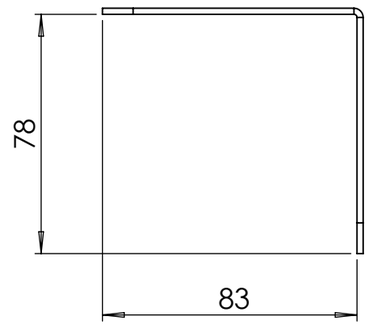
Vues dépliées