Outil	Brosse à blé - Pièces sous-traitées			
Date	25/09/2023	Version	6.1	page n° **19**/ 31
Feuille	**P1**			

L'atelier paysan

CC BY NC SA

P1
Acier S235

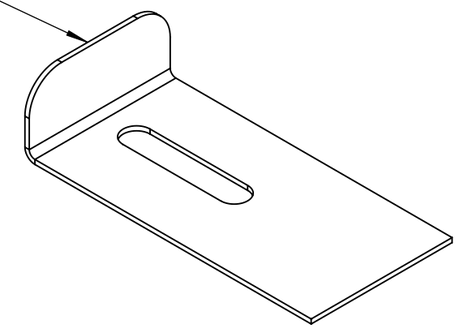

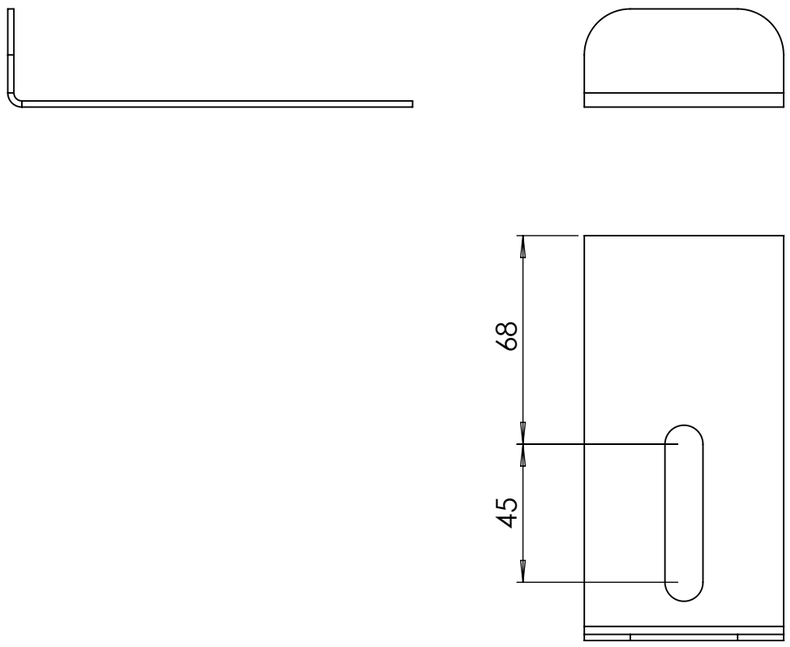
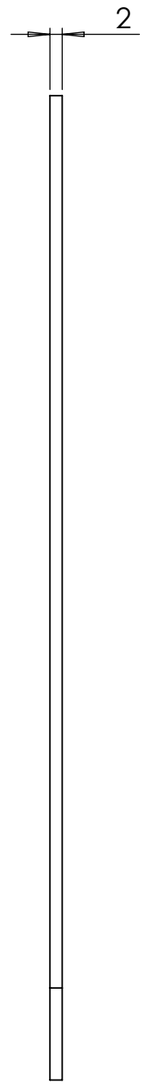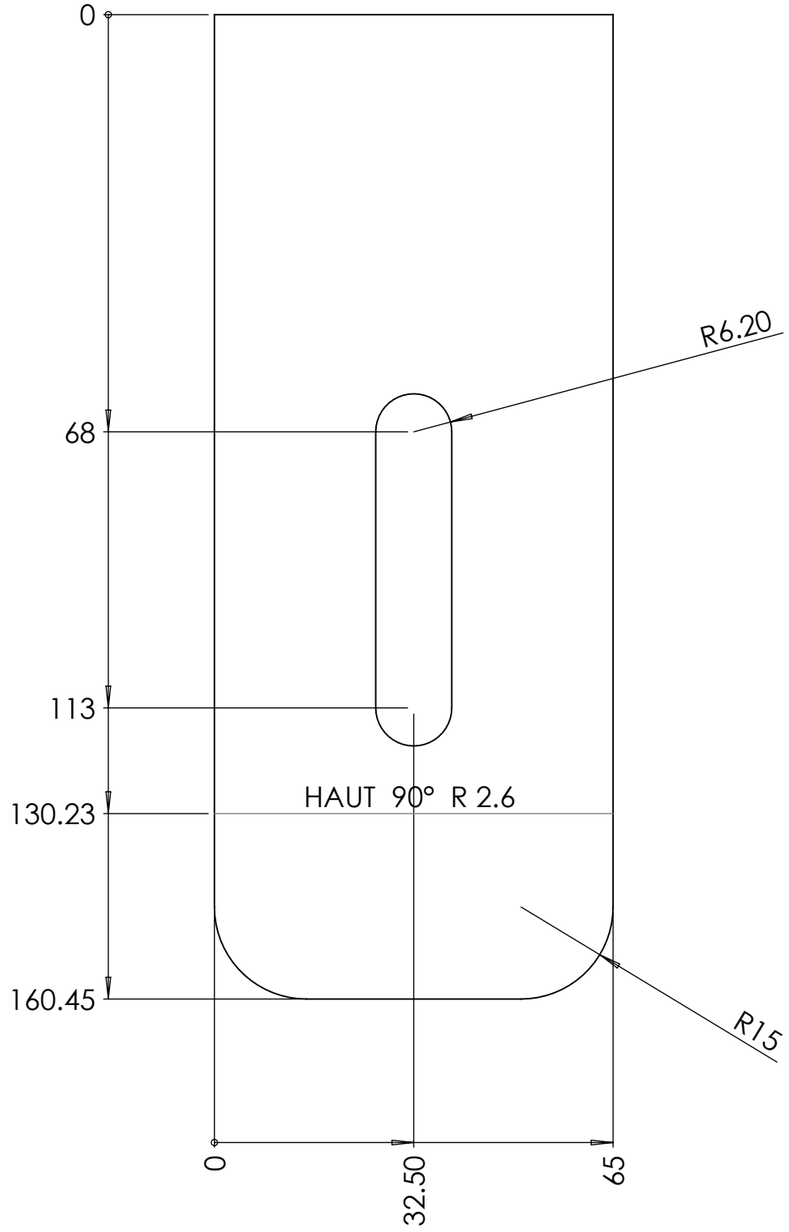
Vues dépliées