BY NC SA
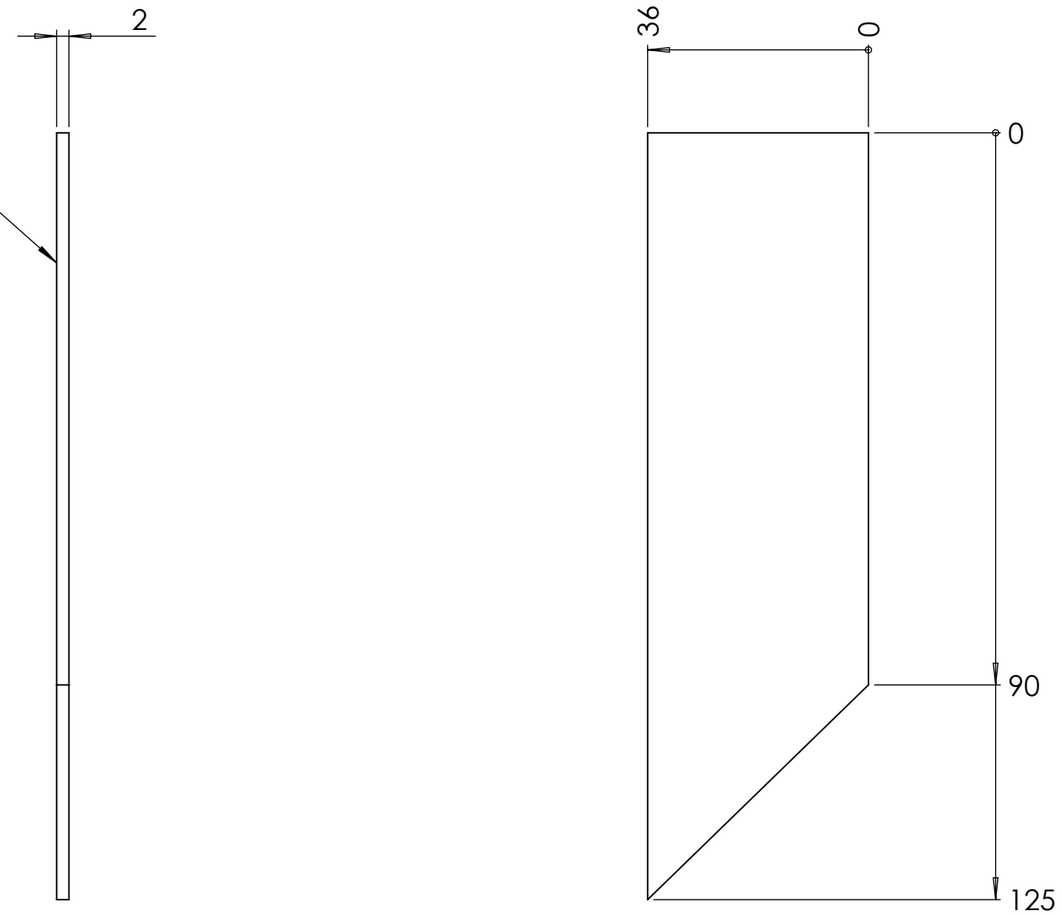
O2
Acier S235