Outil	Moyeu			
Date	12/11/2025	Version	1.0	page n° **1** / 1
Feuille	Moyeu			

CC BY NC SA

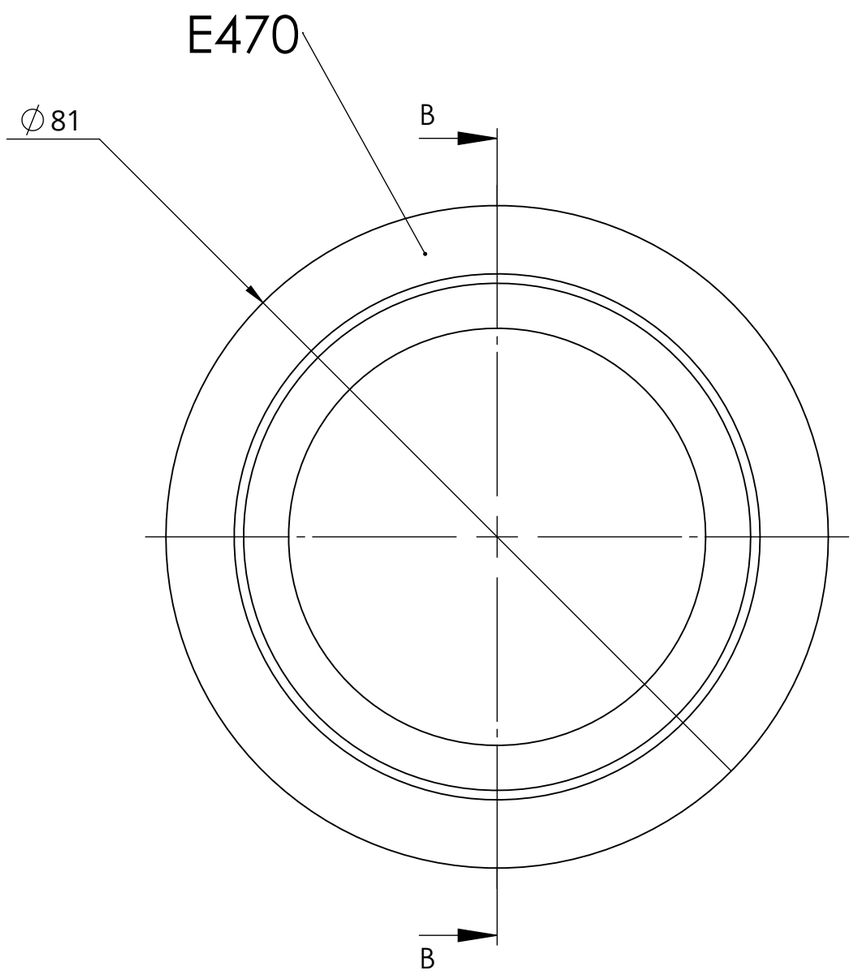

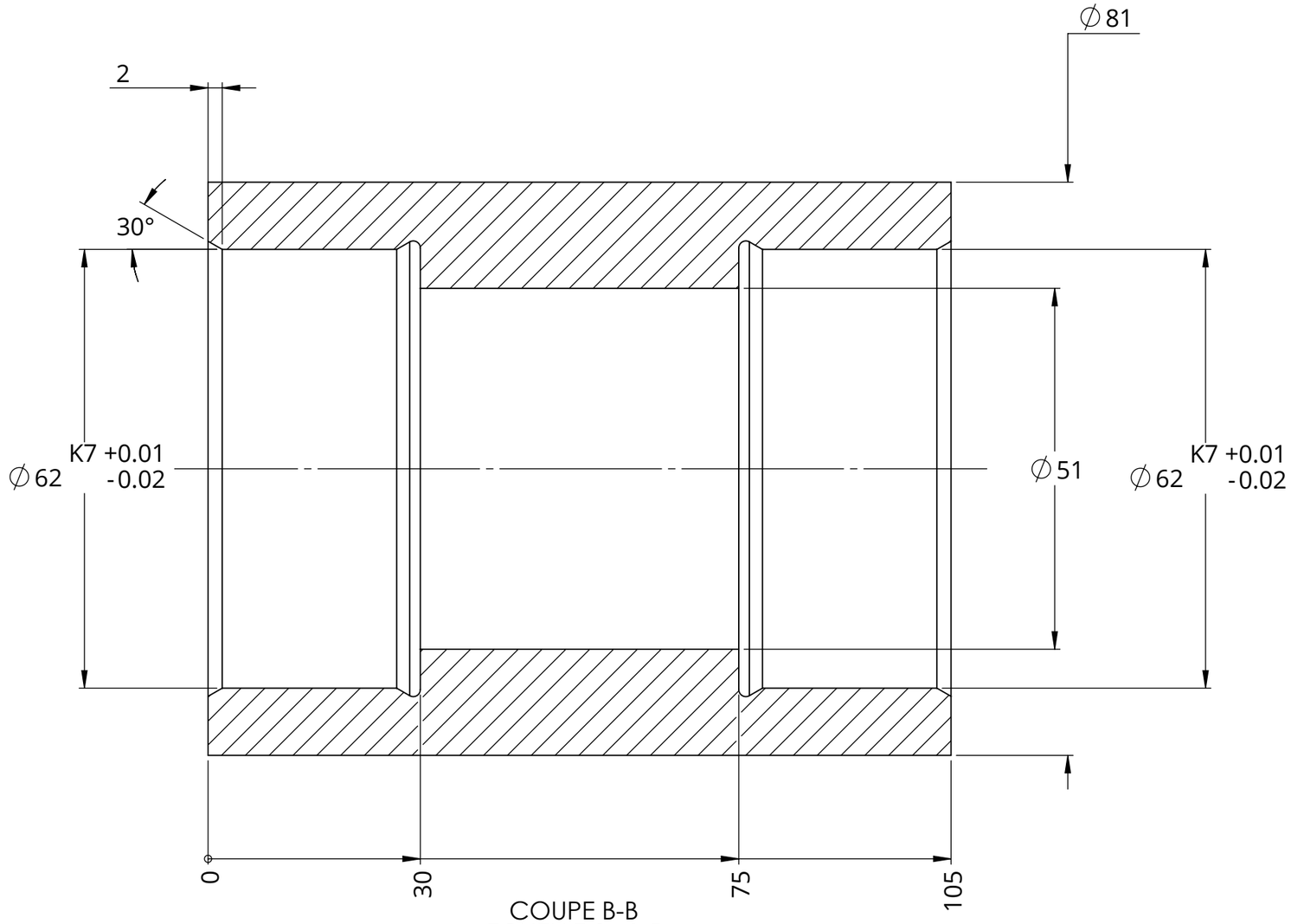

COUPE B-B
ECHELLE 2 : 1.5